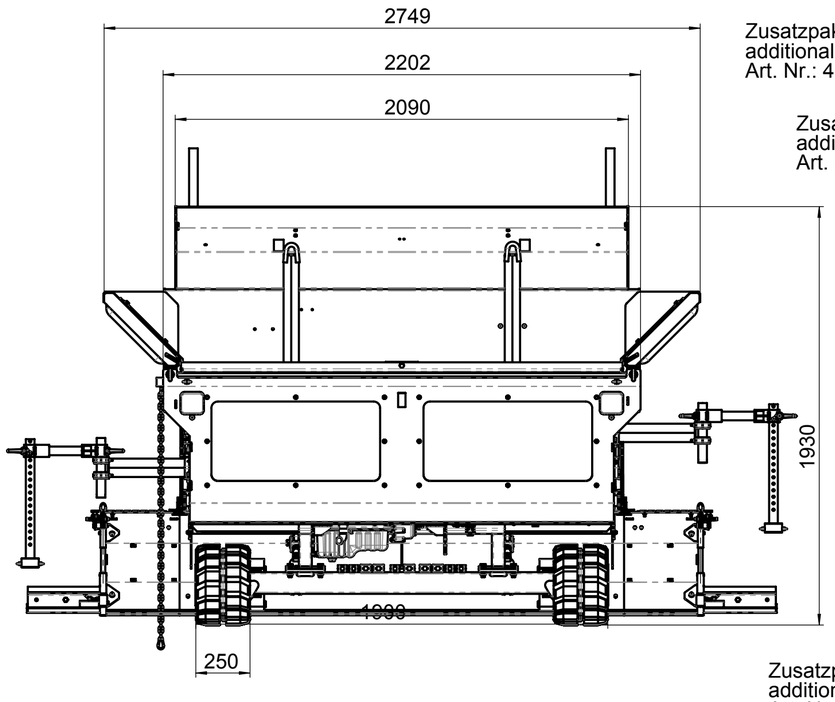

Zusatzpaket (nicht im Standard enthalten)
additional packet (not include in the standard)
Art. Nr.: 41300109 - Rundumleuchte, gelb, turning light, yellow

Zusatzpaket (nicht im Standard enthalten)
additional packet (not include in the standard)
Art. Nr.: 41300006 - Laserempfänger, laser receiver

Zusatzpaket (nicht im Standard enthalten)
additional packet (not include in the standard)
Art. Nr.: 41300005 - Maschinensteuerung, Control system

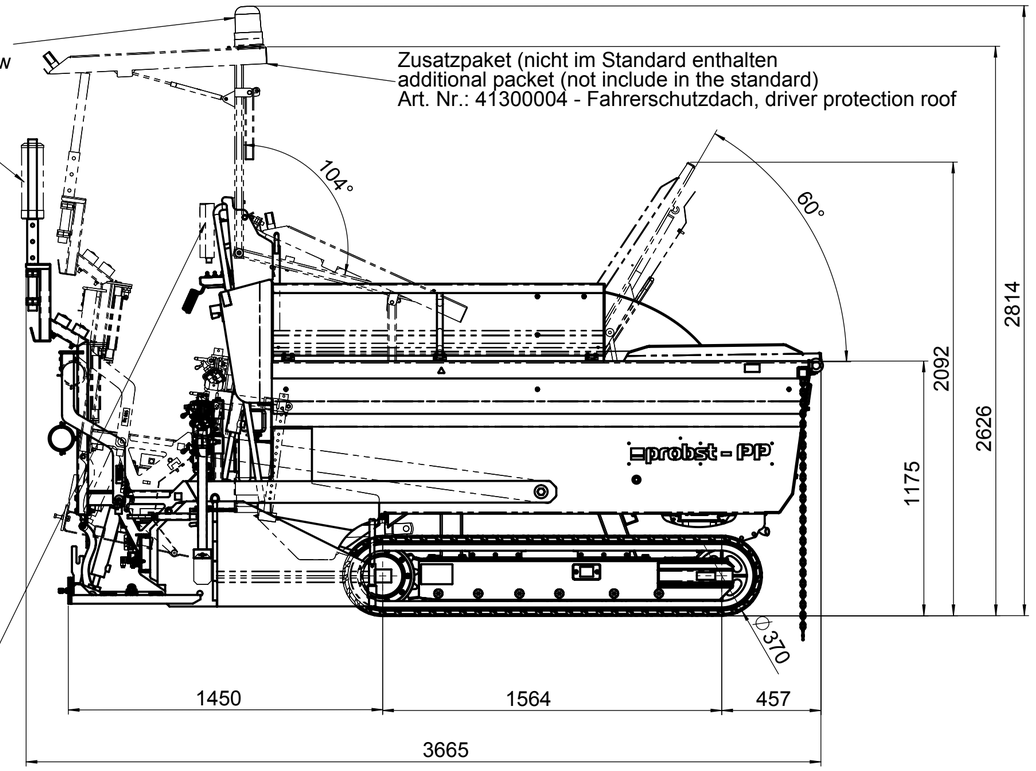

Zusatzpaket (nicht im Standard enthalten
additional packet (not include in the standard)
Art. Nr.: 41300004 - Fahrerschutzdach, driver protection roof

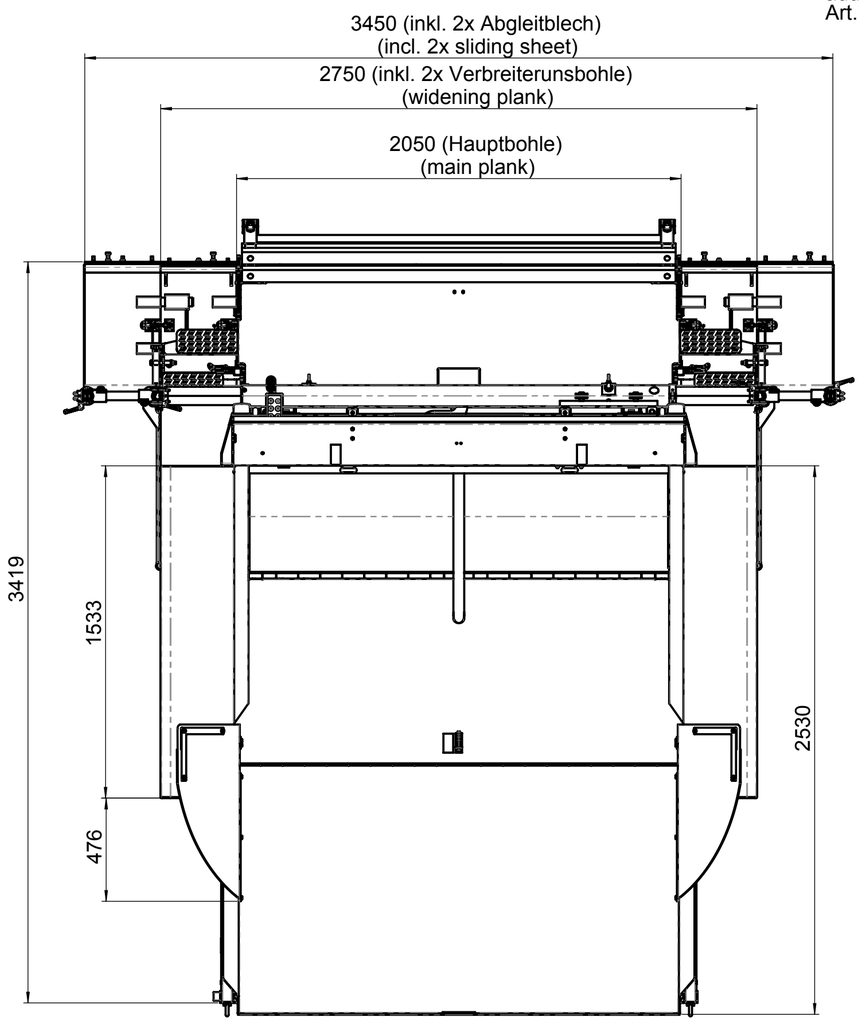

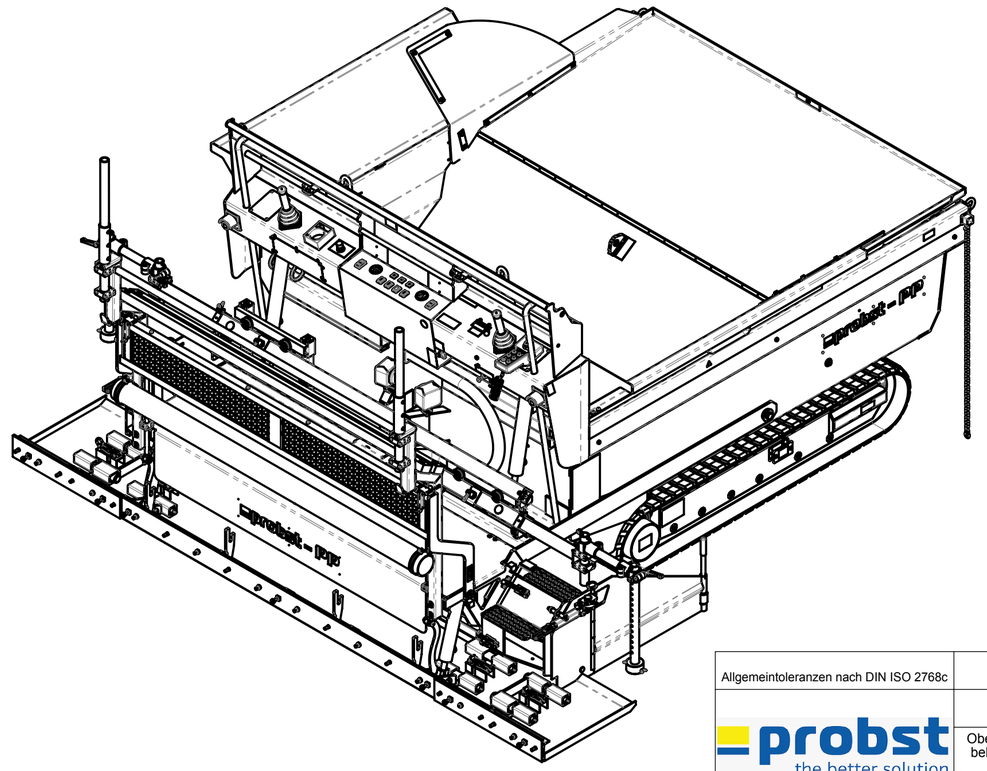

Eigengewicht:
dead weight:: 2500 kg (5511 lbs.)

max. Gesamtgewicht:
max. total weight: 6000 kg (13225 lbs.)

Leistung:
power: 18,5 KW / 25,2 PS

Allgemeintoleranzen nach DIN ISO 2768c	Oberflächen nach DIN ISO 1302		allgemeiner Biegehalbmesser = Blechstärke
probst the better solution	Bei Änderungen Rücksprache mit TB !		
	Oberflächen-behandlung	Format A2	Maßstab: 1:20 1:15 / Gewicht: 2433,3 kg
			Schutzvermerk nach DIN 34 beachten! Nachdruck nur mit unserer Genehmigung!
	Erst. 27.1.2016 M.Kaltenbach		Benennung: Flächenfertiger Power Plan PP
	Gepr. 22.3.2016 M.Kaltenbach		
	WA:		Artikelnummer/Zeichnungsnummer: D51300011
	Kunde:		Blatt 1 von 5
Zust. Änderungstext Datum Von	Urspr.		Ers. f. / Ers. d.

Ansichten ohne Zusatzpakete
view without additional packet

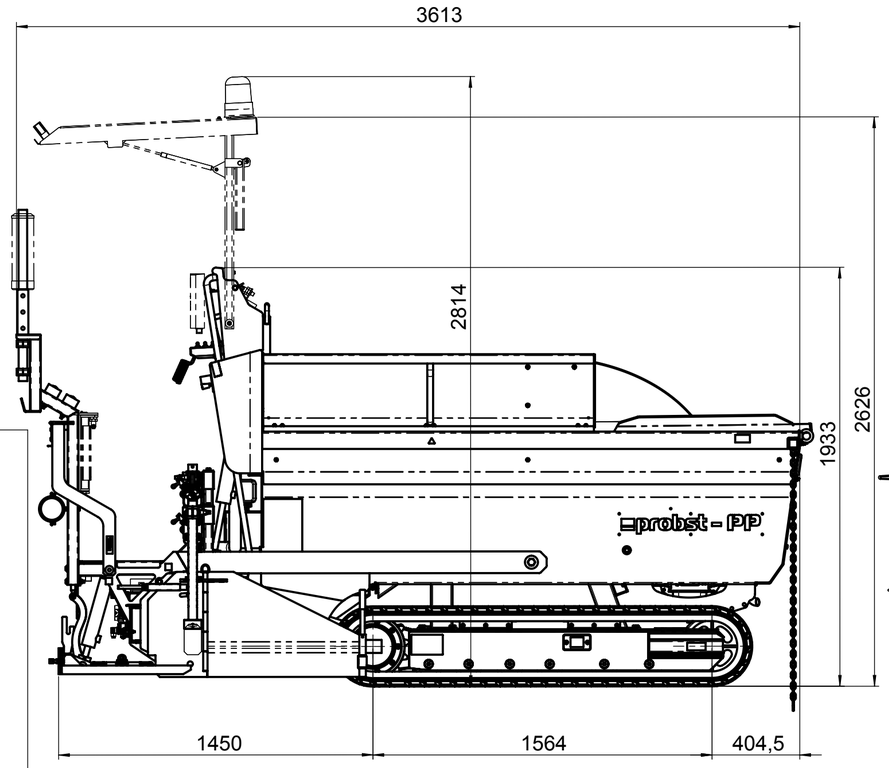

Seitenansicht
side view

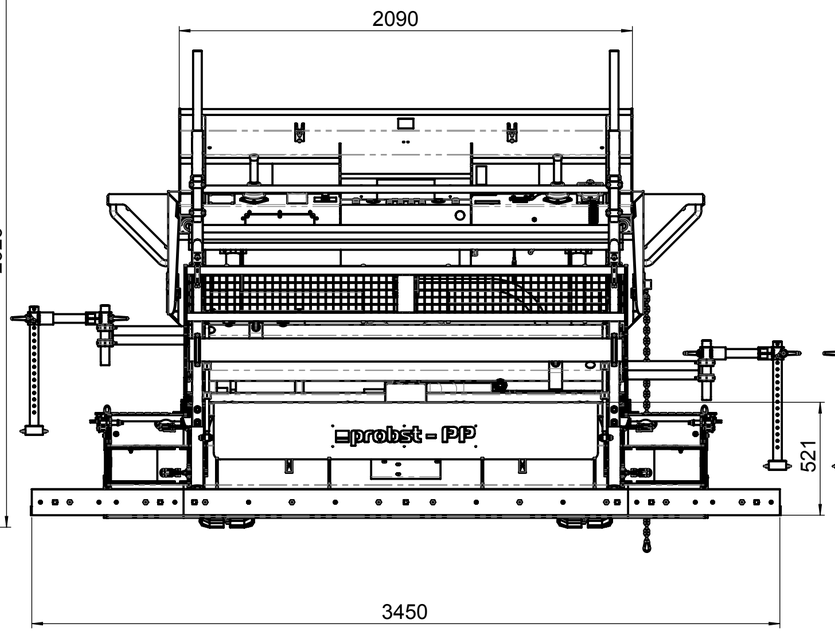

Heckansicht
rear view

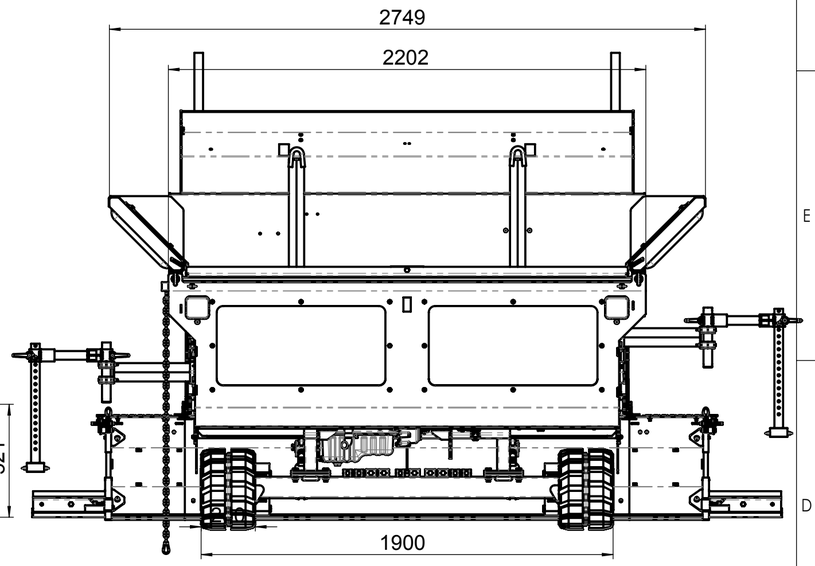

Frontansicht
front view

Technische Spezifikationen:

Hydraulik: Antrieb Fahrschiffe

Tandem- Axialkolbenverstellpumpe
Fördervolumen: 2x 17cm³
Max. Druck: 250bar

Fördervolumen: 2x 6cm³ (Speisepumpe)
Rechtsdrehend; SAE B

Arbeitshydraulik:

Tandemzahnradpumpe
Fördervolumen: 6cm³/ 4,5cm³
Baugröße 2; Rechtsdrehend

Hydrauliktank:

Tankvolumen: 30 Liter
Filter: RKM 100/ 15µm (Filterfeinheit)
Hydrauliköl: HLP46 (Druckflüssigkeiten nach ISO2943)

Raupenfahrwerk (Bis Fahrgestellnummer A01PP126):

Fahrgeschwindigkeit: 1,6 / 3,2 km/h (1.Gang / 2.Gang)
Steigfähigkeit: 68% / 34° (1.Gang)
Steigfähigkeit: 23% / 13° (2.Gang)

Raupenfahrwerk (Ab Fahrgestellnummer A01PP127):

Fahrgeschwindigkeit: 2,1 / 4,3 km/h (1.Gang / 2.Gang)
Steigfähigkeit: 41% / 22° (1.Gang)
Steigfähigkeit: 14% / 8° (2.Gang)

Getriebeöl: SAE80W- 90 (API - GL 5 / MIL - L - 2105B oder 2105C)

technical specifications:

hydraulic: drive crawler chassis

tandem axial-piston variable displacement pump
delivery volume:: 2x 17cm³
Max. Druck: 250bar

delivery volume: 2x 6cm³ (feed pump)
clockwise; SAE B

working hydraulic:

tandem gear pump
delivery volume: 6cm³/ 4,5cm³
on size 2; clockwise

hydraulic tank:

tank volume: 30 Liter
filter: RKM 100/ 15µm (filter fineness)
hydraulic oil: HLP46 (pressure fluid after ISO2943)

crawler chassis (to chassis number A01PP126):

driving speed: 1,6 / 3,2 km/h (1.Gang / 2.gear)
climbing ability: 68% / 34° (1.gear)
climbing ability: 23% / 13° (2.gear)

crawler chassis (from chassis number A01PP127):

driving speed: 2,1 / 4,3 km/h (1.Gang / 2.gear)
climbing ability: 41% / 22° (1.gear)
climbing ability: 14% / 8° (2.gear)

gear oil: SAE80W- 90 (API - GL 5 / MIL - L - 2105B or 2105C)

Technische Spezifikationen /
technical specifications:

Dieseltank:

Tankvolume / tank volume: 30 Liter
Kraftstoff: nur Diesel nach EN590
(KEIN BIO-DIESEL!!)
fuel: only diesel according to EN590
(NO BIO DIESEL)

Technische Spezifikationen /
technical specifications:

Antrieb / drive:

Kubota: V1505 Dieselmotor /diesel engine
Zylinder / cylinder: 4
Hubraum / cubic capacity: 1.498 cm³
Leistung / power: 18,5 KW / 25,2 PS
Abgas Norm/ Emission: EPA TIER IV
Ölwannenvolumen / oil volume: 6 Liter
. (SAE 15W-40 / API CF4)

Bordspannung / on board voltage: 12V DC

Technische Spezifikationen / technical specifications:

Power Plan:

max. Gesamtgewicht:
max. total weight: 6000kg / 13225 lbs.

Eigengewicht:
dead weight: 2500kg / 5511 lbs.

Bunkervolumen / bunker volume: ca. 2,5m³

(Je nach Dichte des Materials muss darauf geachtet werden, dass das Gesamtgewicht des Power Plans von 6000kg (13225lbs.) nicht überschritten wird!!)
(Depending on the density of material it must be consider that the total weight of 6000kg (13225lbs) of the Power Plan is not allowed to be exceed.

Allgemeintoleranzen nach DIN ISO 2768c	Oberflächen nach DIN ISO 1302		allgemeiner Biegehalbmesser = Blechstärke
probst the better solution	Bei Änderungen Rücksprache mit TB !		
	Oberflächen-behandlung	Format A2	Maßstab: 1:20 1:15 / Gewicht: 2433,3 kg
			Schutzvermerk nach DIN 34 beachten! Nachdruck nur mit unserer Genehmigung!

	Datum	Name
Erst.	27.1.2016	M.Kaltenbach
Gepr.	22.3.2016	M.Kaltenbach

Benennung
Flächenfertiger Power Plan
PP

WA:
Kunde:

Artikelnummer/Zeichnungsnummer
D51300011

Blatt 2 von 5

Zust.	Änderungstext	Datum	Von	Urspr.	Ers. f.	Ers. d.

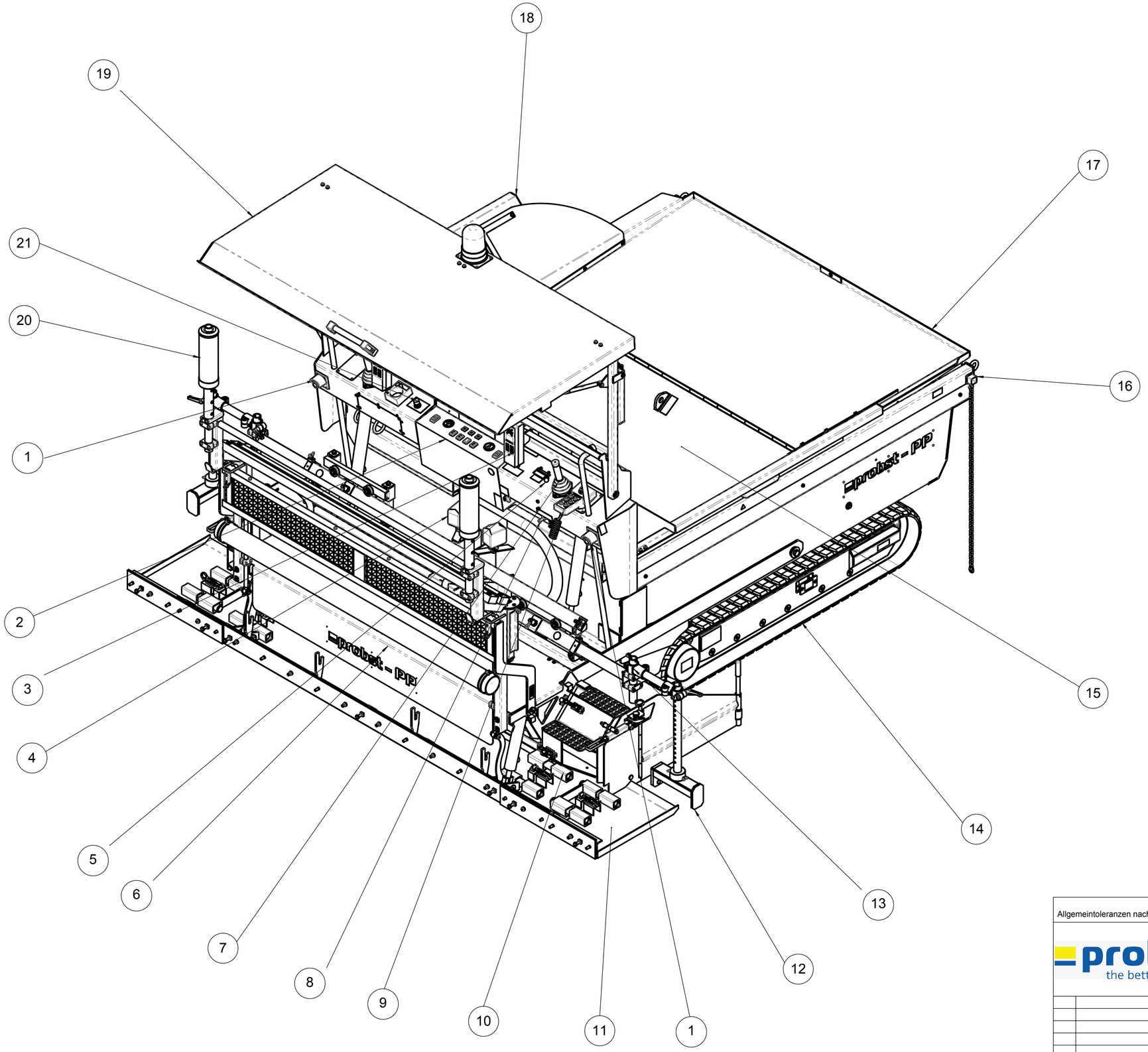

1. 3x NOT-STOP- TASTER / NOT-STOP pushbutton
2. Bedien- Anzeigelemente / operator control- display elements
3. MOBA- Controller / MOBA- Controller
4. Arbeitsscheinwerfer / working headlights
5. Motordrehzahlgulierung / engine speed regulation
6. Hauptbohle / Bedienerstand / main plank / user-standing
7. Fahr- Bedienhebel / moving-use lever
8. Umschalthebel Bohle Schwimmstellung / Bohle anheben
   Lift the reversing lever plank floating position / board
9. Handbediengerät / manual control device
10. Verbreiterungsbohle / widening plank
11. Abgleitbohle / sliding plank
12. Ultraschall- Höhensensor (Sonic-Ski) / ultrasonic height sensor
13. Lineareinheit / linear unit
14. Raupenfahrwerk / crawler chassis
15. Bunker / bunker
16. Distanzrohr / distance sleeve
17. Frontrutsche / front slide
18. Seitliche Einlaufrutsche / lateral inlet slide
19. Fahrerschutzdach / driver protection roof
20. MOBA- Laserempfänger / MOBA-laser receiver
21. Geschwindigkeitsregulierung für Automatik / speed regulation for automatic

Allgemeintoleranzen nach DIN ISO 2768c	Oberflächen nach DIN ISO 1302		allgemeiner Biegehalbmesser = Blechstärke
probst the better solution	Bei Änderungen Rücksprache mit TB !		
	Oberflächen-behandlung	Format A2	Maßstab: 1:20 1:15 / Gewicht: 2433,3 kg
			Schutzvermerk nach DIN 34 beachten! Nachdruck nur mit unserer Genehmigung!
	Datum	Name	Benennung
	Erst. 27.1.2016	M.Kaltenbach	Flächenfertiger Power Plan PP
	Gepr. 22.3.2016	M.Kaltenbach	
	WA:		Artikelnummer/Zeichnungsnummer D51300011
	Kunde:		Blatt 3 von 5
Zust. Änderungstext Datum Von	Urspr.		Ers. f. / Ers. d.

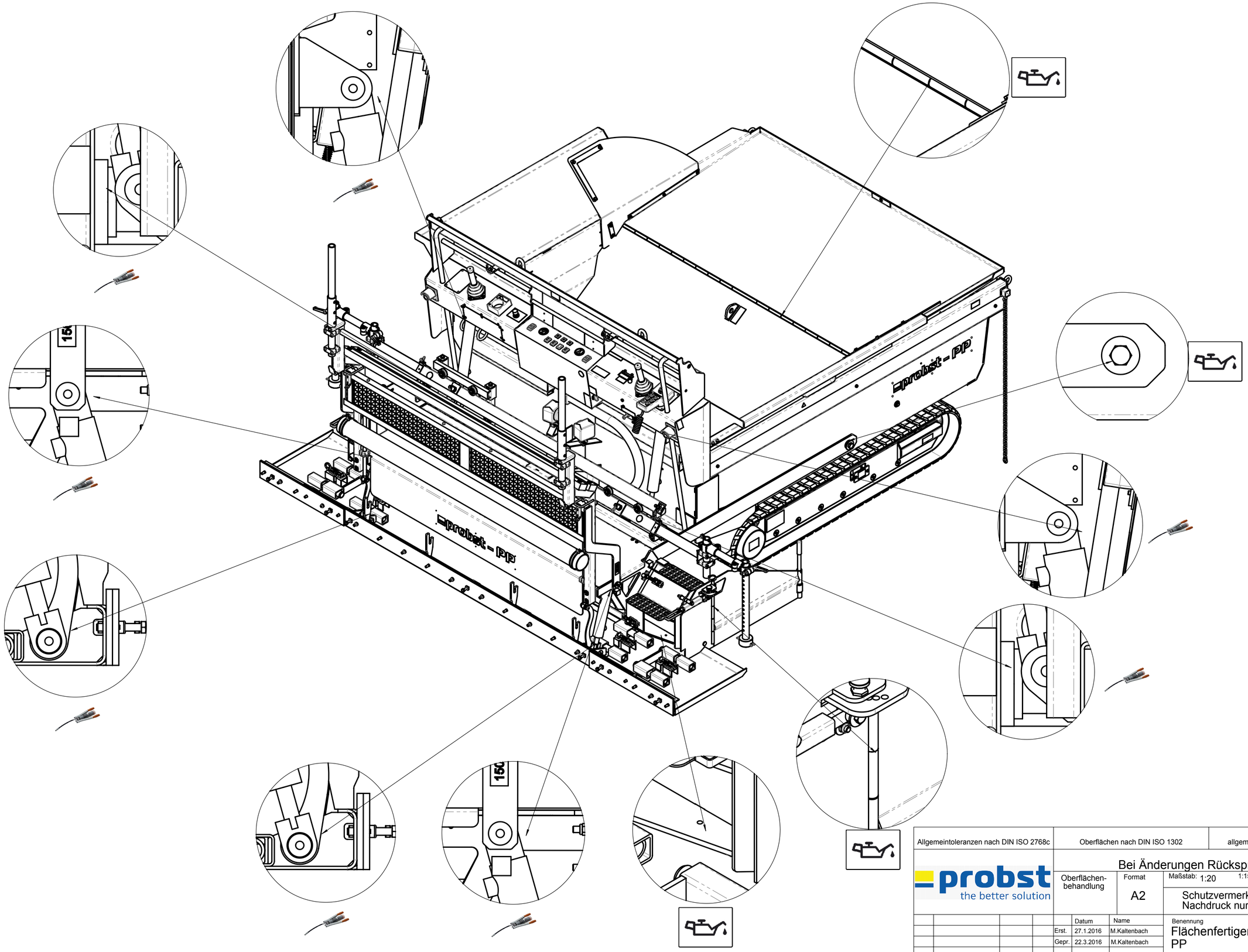

Allgemeintoleranzen nach DIN ISO 2768c | Oberflächen nach DIN ISO 1302 | allgemeiner Biegehalbmesser = Blechstärke

probst
the better solution

Bei Änderungen Rücksprache mit TB !

Oberflächen-behandlung	Format	Maßstab: 1:20 1:15	Gewicht: 2433,3 kg
	A2		

Schutzvermerk nach DIN 34 beachten!
Nachdruck nur unserer Genehmigung!

	Datum	Name
Erst.	27.1.2016	M.Kaltenbach
Gepr.	22.3.2016	M.Kaltenbach

Benennung
Flächenfertiger Power Plan
PP

WA:
Kunde:

Artikelnummer/Zeichnungsnummer
D51300011

Blatt 4 von 5

Zust.	Änderungstext	Datum	Von

Urspr. | Ers. f. | Ers. d.

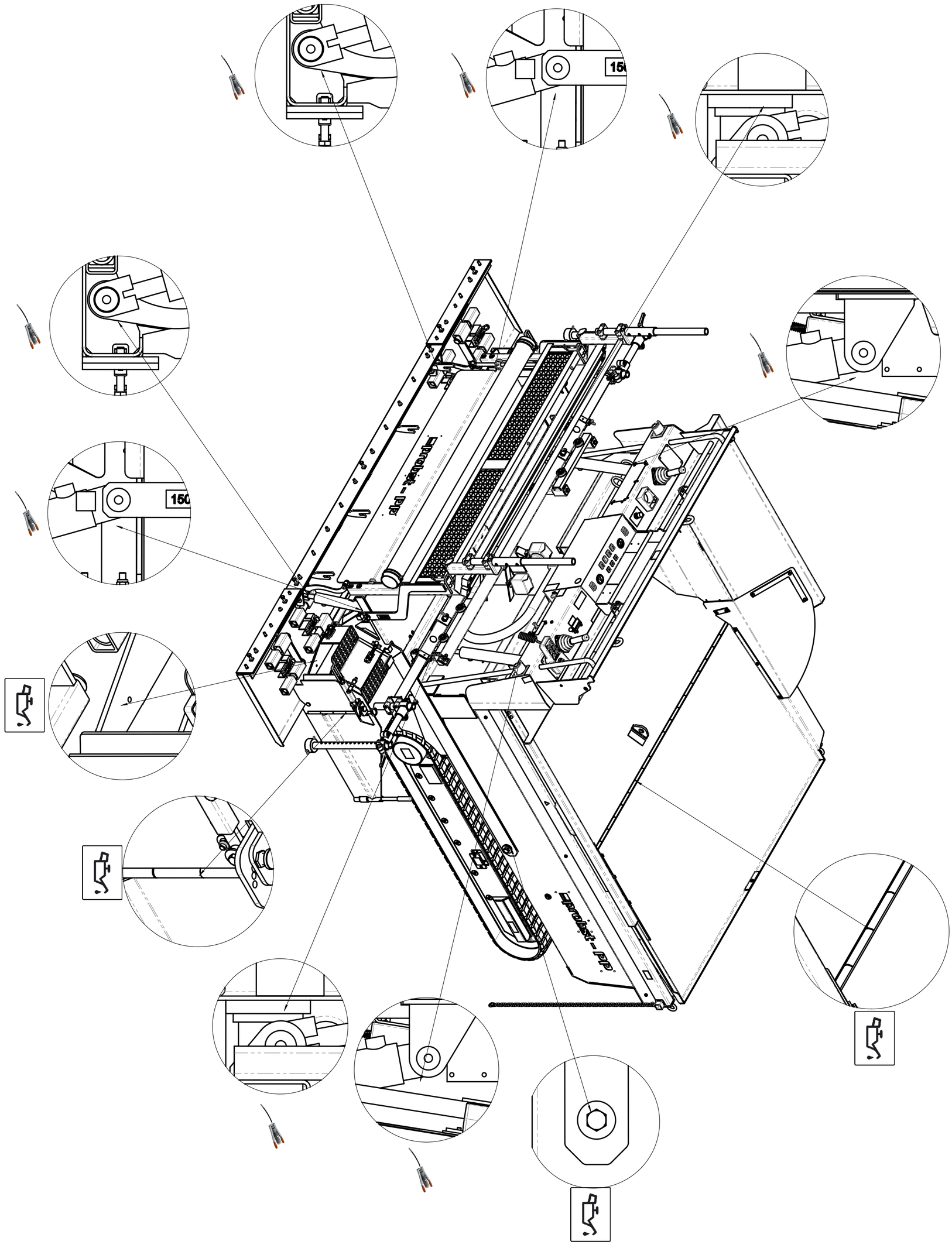
150
150
Approbiest - PIP
Approbiest - PIP

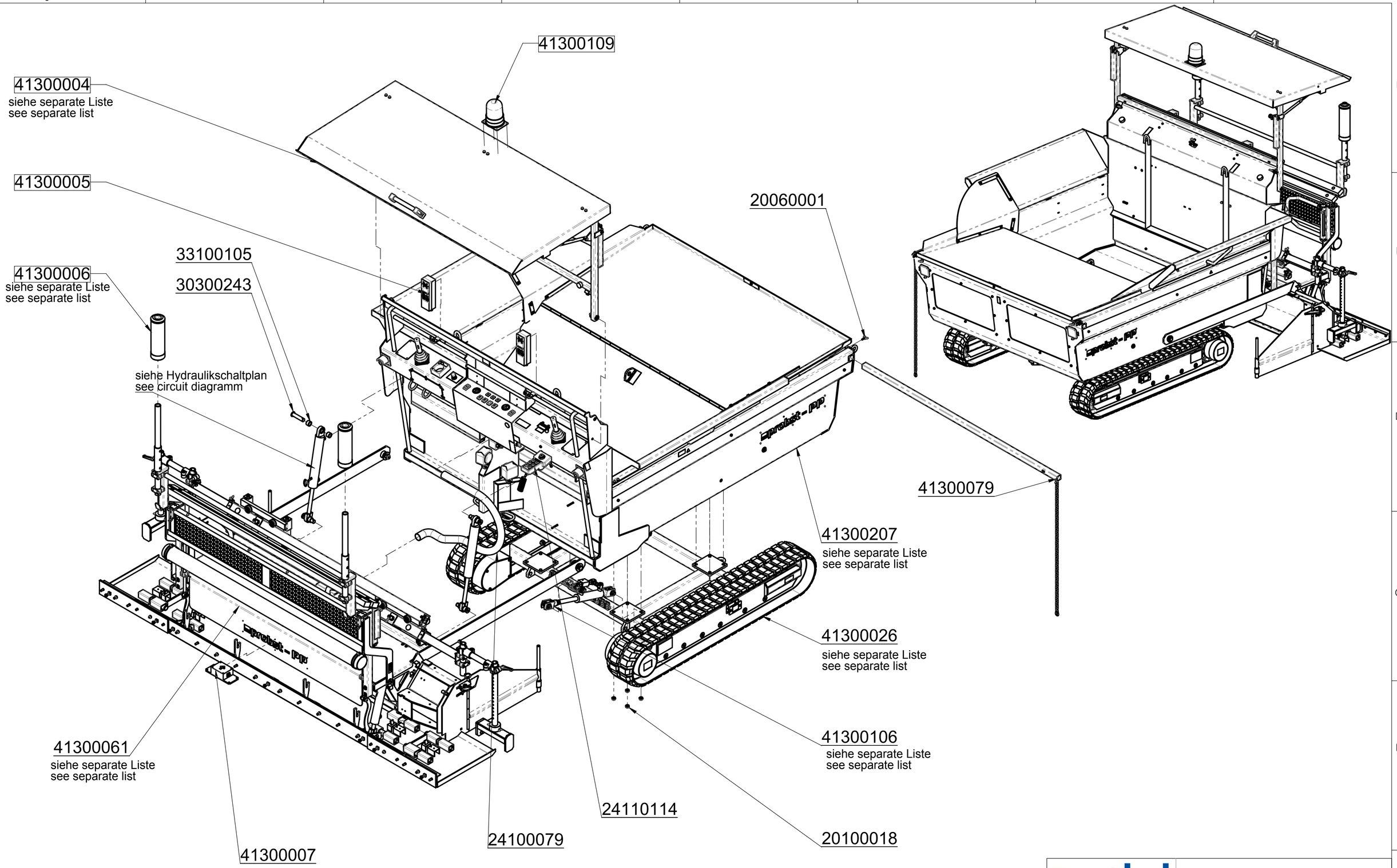

Zusatzpaket nicht im Standard enthalten!

probst handling equipment

© all rights reserved conform to ISO 16016

		Datum	Name
	Erst.	27.1.2016	M.Kaltenbach
	Gepr.	22.3.2016	M.Kaltenbach

Benennung
Flächenfertiger Power Plan
PP

Artikelnummer/Zeichnungsnummer
E51300011

Blatt 1 von 1

Zust. | Urspr. | Ers. f. | Ers. d.

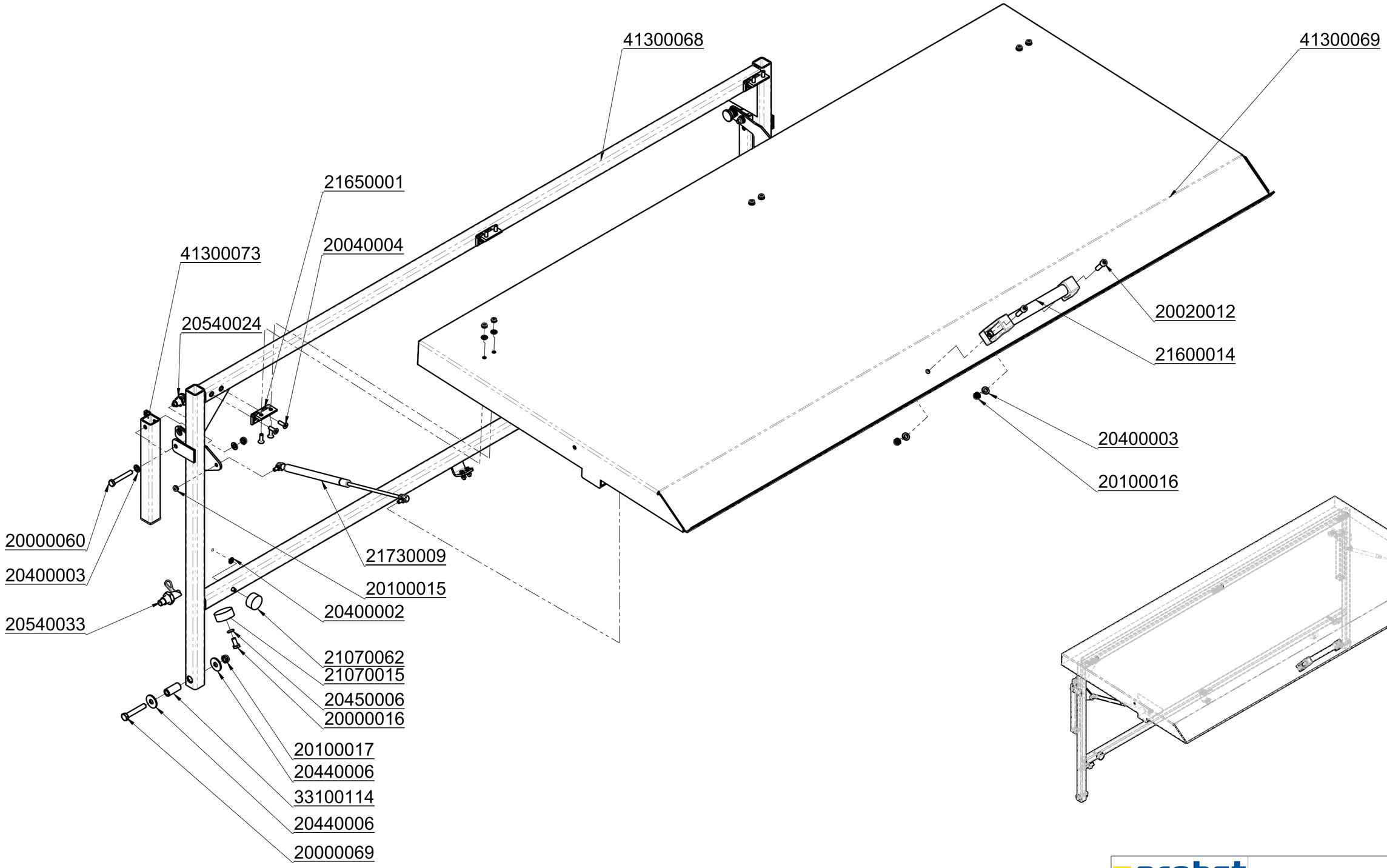

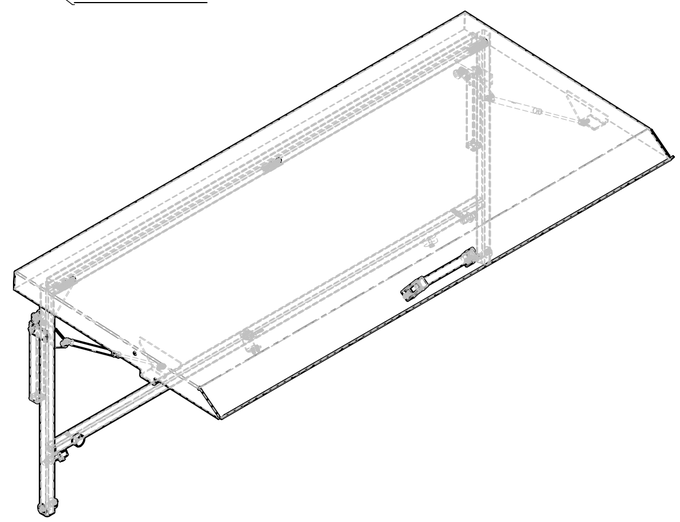

probst handling equipment

© all rights reserved conform to ISO 16016

		Datum	Name
	Erst.	17.3.2011	M.Kaltenbach
	Gepr.	18.7.2017	I.Krasnikov

Benennung
Fahrerschutzdach, abklappbar, demontierbar für Flächen-fertiger PP

Artikelnummer/Zeichnungsnummer
E41300004

Blatt 1 von 1

Zust. | Urspr. | Ers. f. | Ers. d.

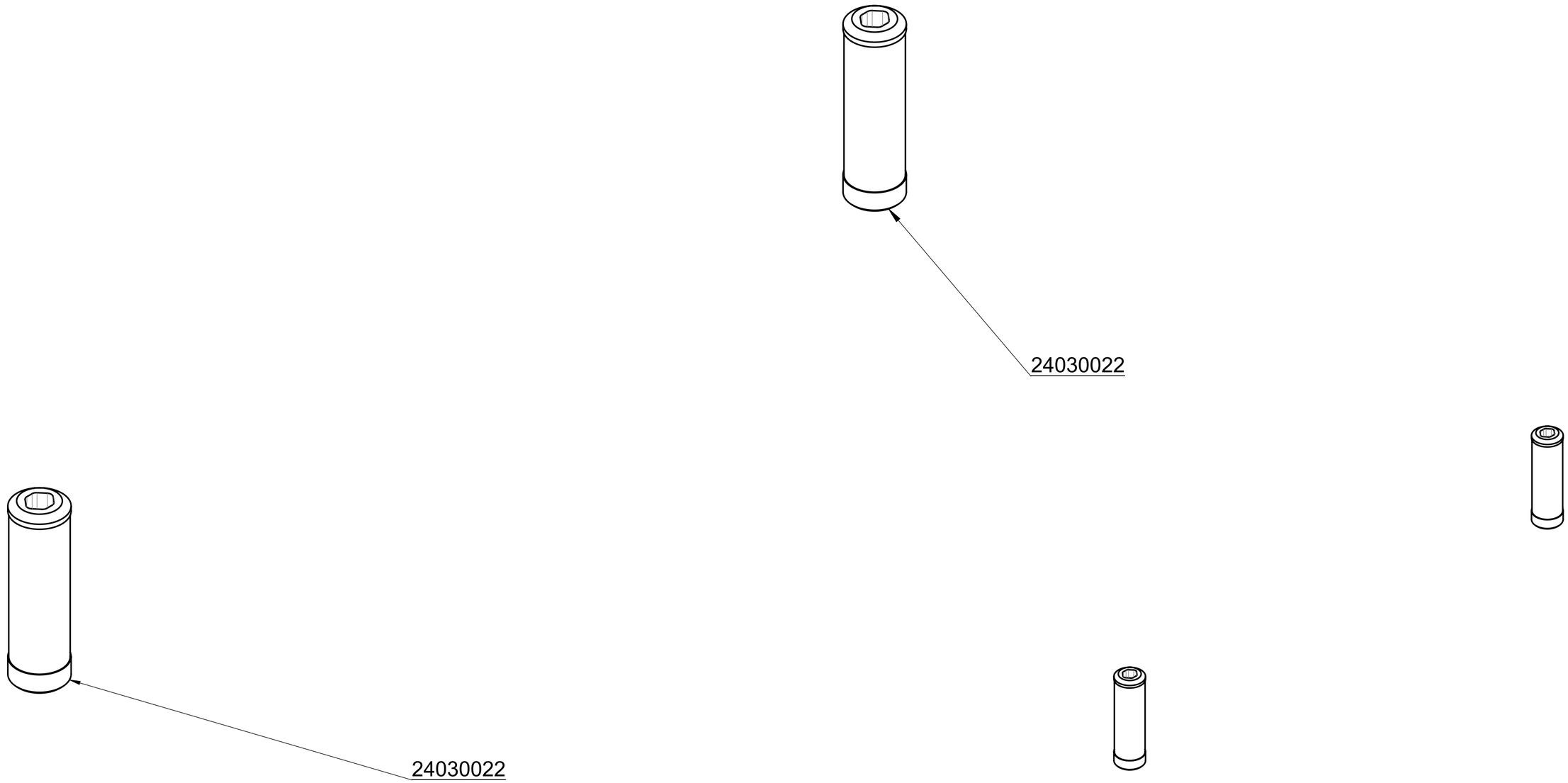

probst handling equipment

© all rights reserved conform to ISO 16016

		Datum	Name
	Erst.	25.2.2011	M.Kaltenbach
	Gepr.	18.7.2017	I.Krasnikov

Benennung
Laser-Kit
Laser-Empfänger-Ergänzung
für Flächenfertiger PP

Artikelnummer/Zeichnungsnummer
E41300006

Blatt 1 von 1

Zust. | Urspr. | Ers. f. | Ers. d.

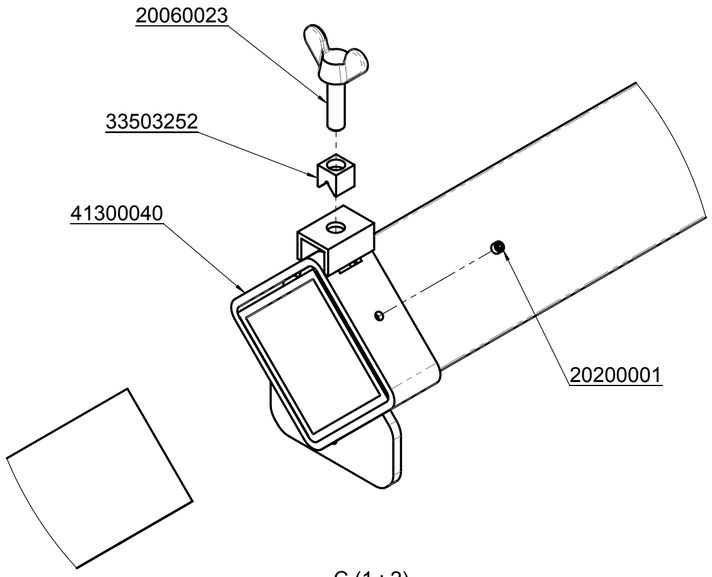

C (1 : 2)

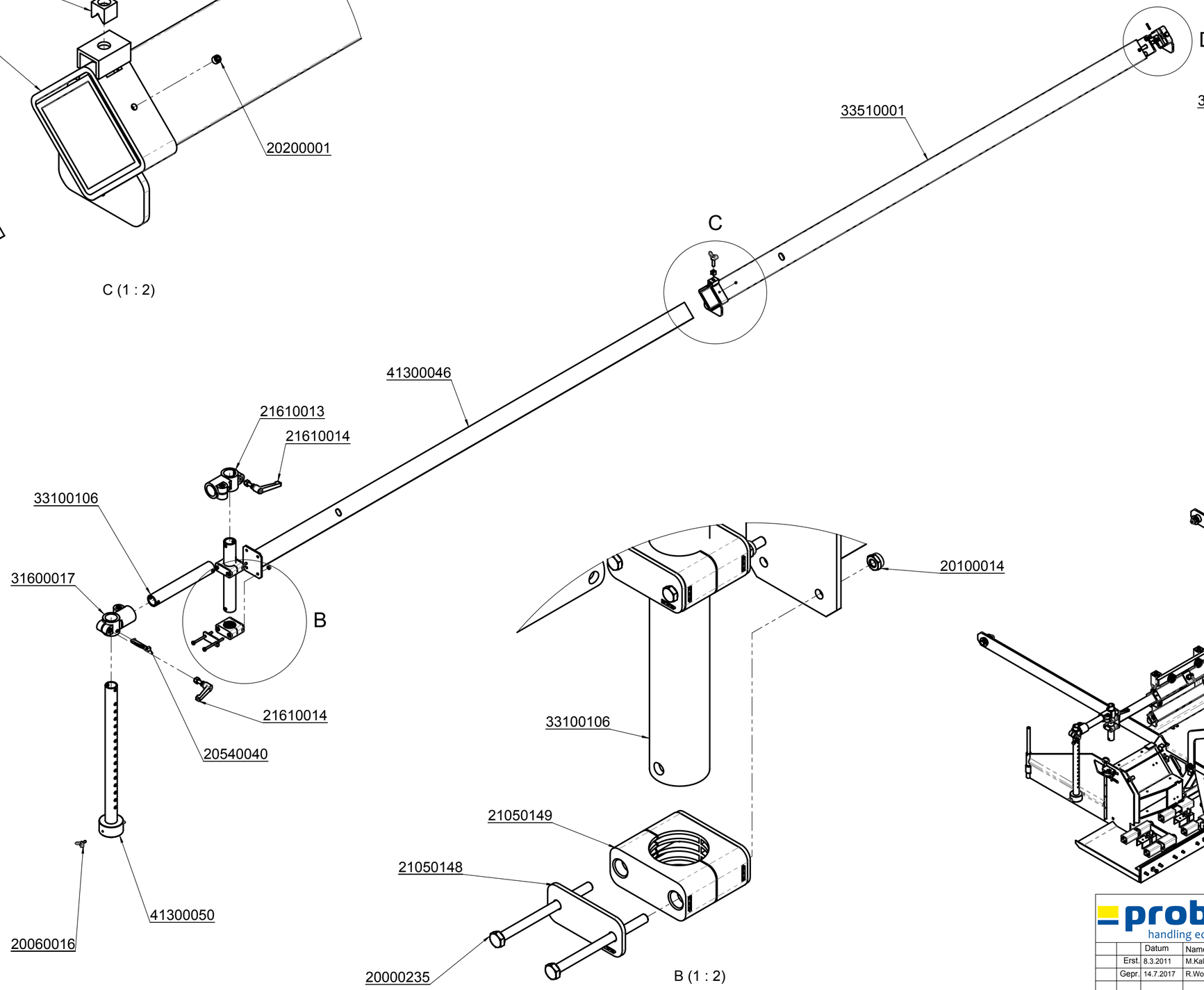

B (1 : 2)

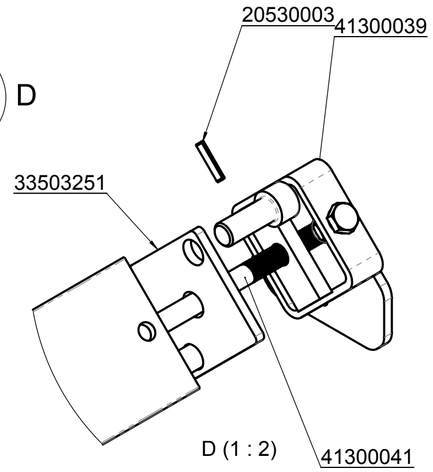

D (1 : 2)

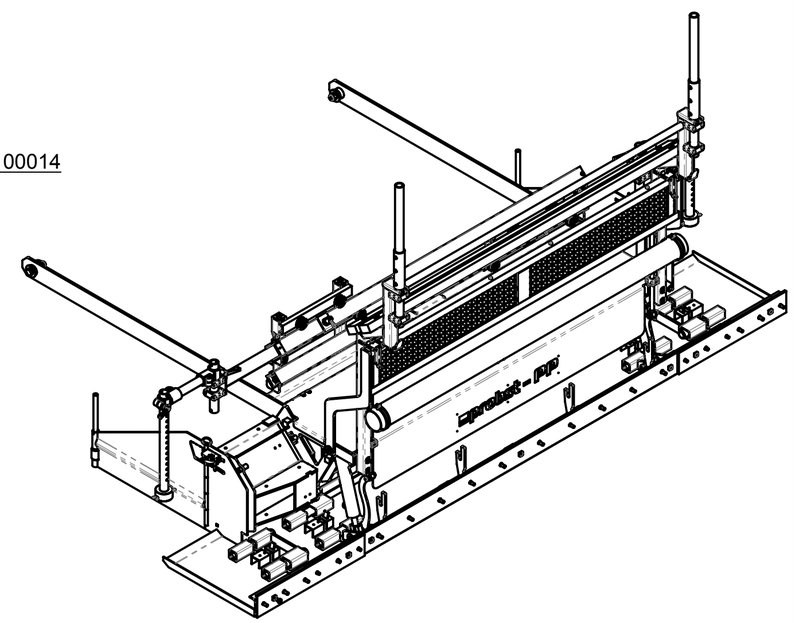

probst handling equipment

© all rights reserved conform to ISO 16016

		Datum	Name
	Erst.	8.3.2011	M.Kaltenbach
	Gepr.	14.7.2017	R.Wolff

Benennung
Vormontage von kompletter Abzieheinheit für Flächenfertiger PP

Artikelnummer/Zeichnungsnummer
E41300061

Blatt 1 von 6

Zust. 1 | Urspr. | Ers. f. | Ers. d.

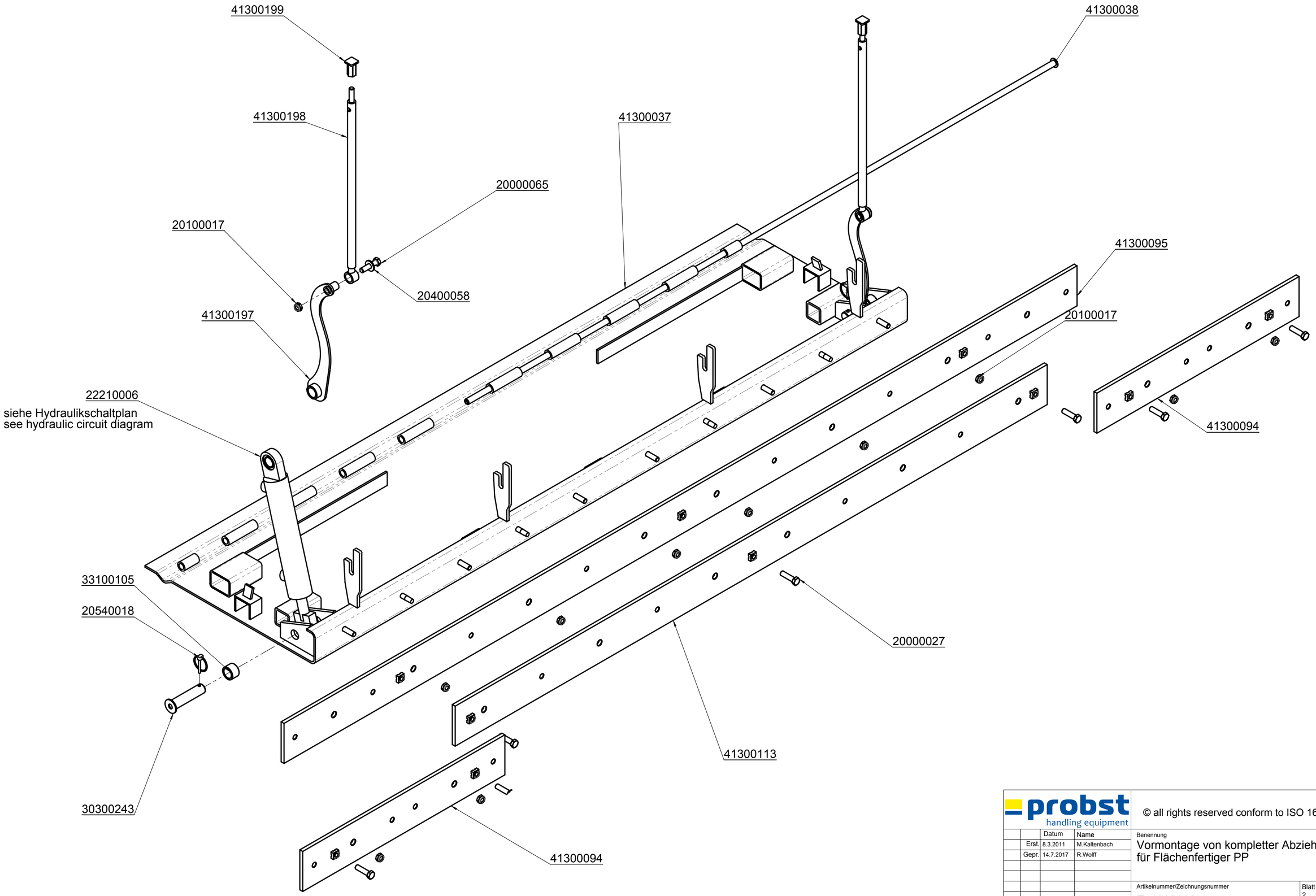

probst handling equipment

© all rights reserved conform to ISO 16016

		Datum	Name
	Erst.	8.3.2011	M.Kaltenbach
	Gepr.	14.7.2017	R.Wolff
1			

Benennung
Vormontage von kompletter Abzieheinheit für Flächenfertiger PP

Artikelnummer/Zeichnungsnummer
E41300061

Blatt 2 von 6

Zust. | Urspr. | Ers. f. | Ers. d.

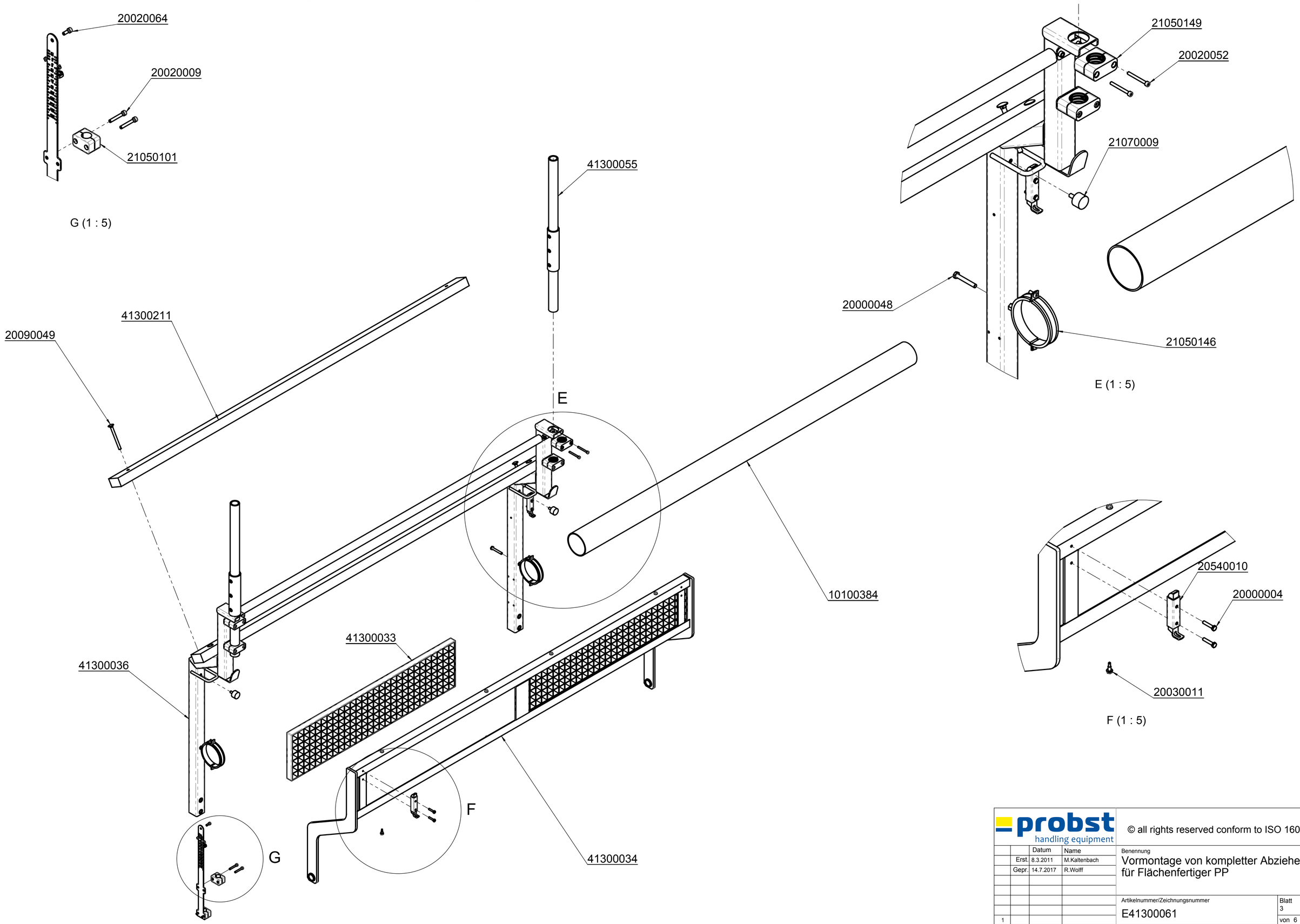

probst handling equipment

© all rights reserved conform to ISO 16016

		Datum	Name
	Erst.	8.3.2011	M.Kaltenbach
	Gepr.	14.7.2017	R.Wolff

Benennung
Vormontage von kompletter Abzieheinheit für Flächenfertiger PP

Artikelnummer/Zeichnungsnummer
E41300061

Blatt 3 von 6

1 | Zust. | Urspr. | Ers. f. | Ers. d.

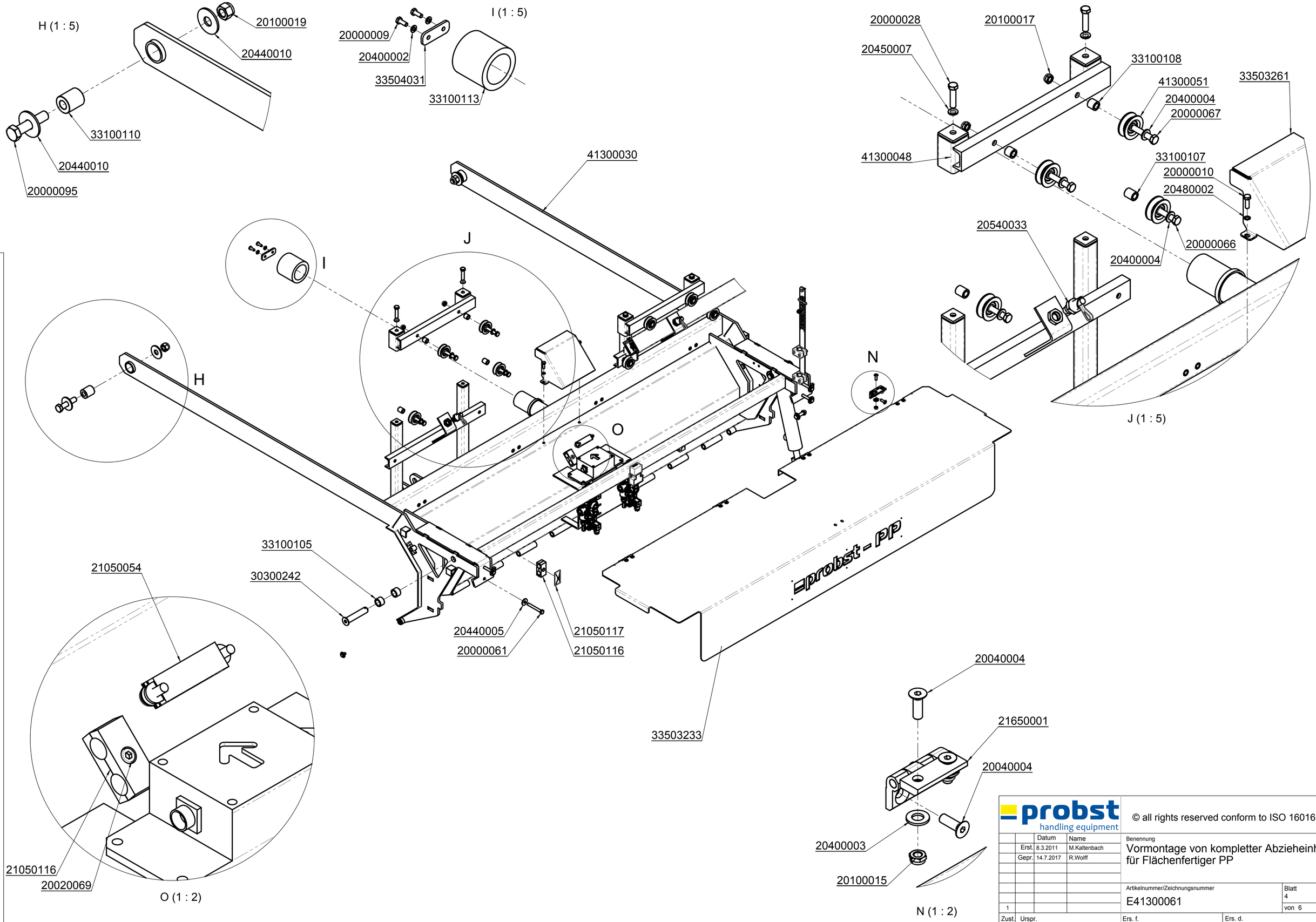

probst handling equipment

© all rights reserved conform to ISO 16016

		Datum	Name
	Erst.	8.3.2011	M.Kaltenbach
	Gepr.	14.7.2017	R.Wolff
1			

Zust. | Urspr. | Ers. f. | Ers. d.

Benennung
Vormontage von kompletter Abzieheinheit für Flächenfertiger PP

Artikelnummer/Zeichnungsnummer
E41300061

Blatt 4 von 6

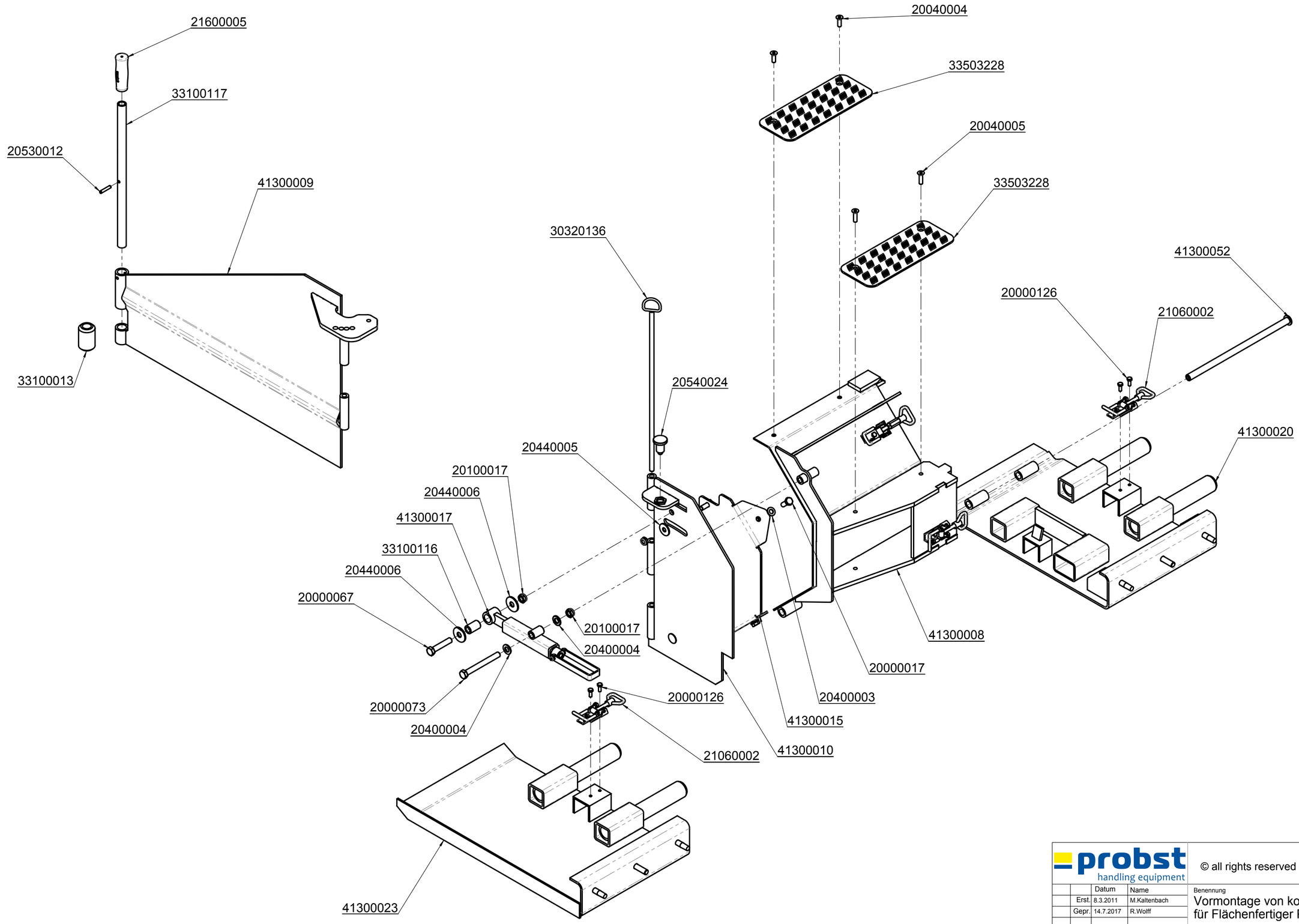

probst handling equipment

© all rights reserved conform to ISO 16016

		Datum	Name
	Erst.	8.3.2011	M.Kaltenbach
	Gepr.	14.7.2017	R.Wolff
1			

Benennung
Vormontage von kompletter Abzieheinheit für Flächenfertiger PP

Artikelnummer/Zeichnungsnummer
E41300061

Blatt 5 von 6

Zust. | Urspr. | Ers. f. | Ers. d.

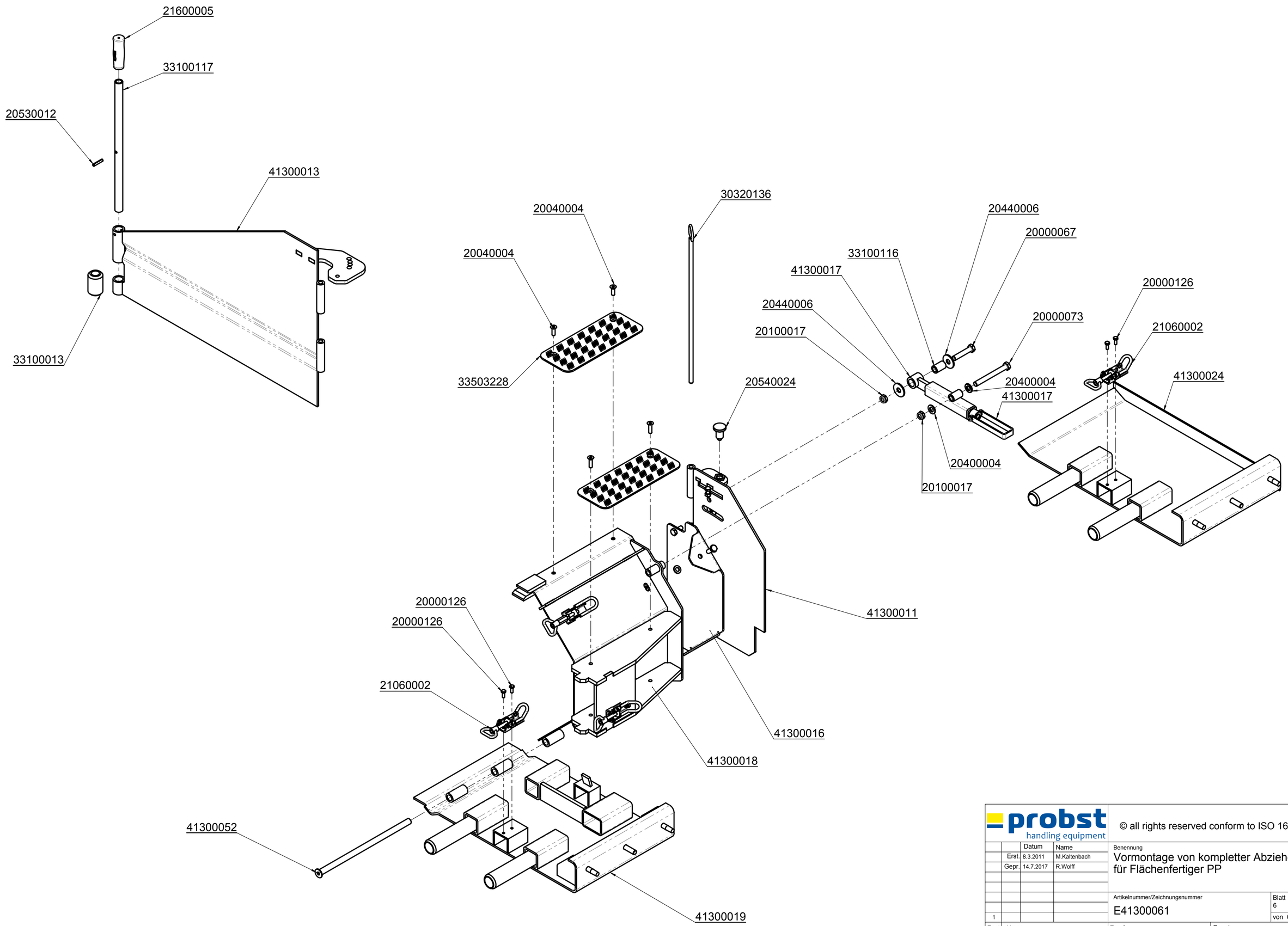

probst handling equipment

© all rights reserved conform to ISO 16016

		Datum	Name
	Erst.	8.3.2011	M.Kaltenbach
	Gepr.	14.7.2017	R.Wolff

Benennung
Vormontage von kompletter Abzieheinheit für Flächenfertiger PP

Artikelnummer/Zeichnungsnummer
E41300061

Blatt 6 von 6

Zust. | Urspr. | Ers. f. | Ers. d.

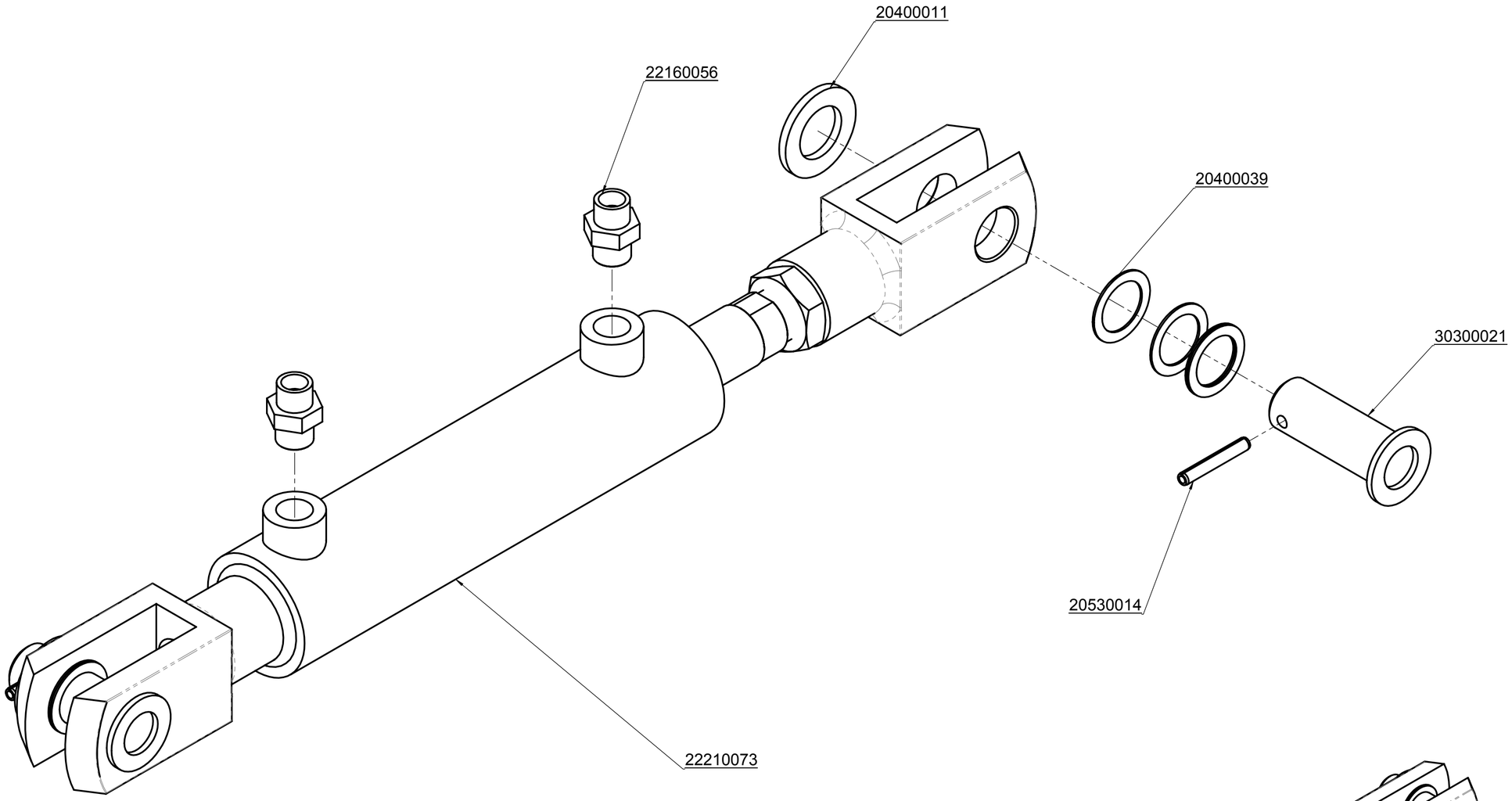

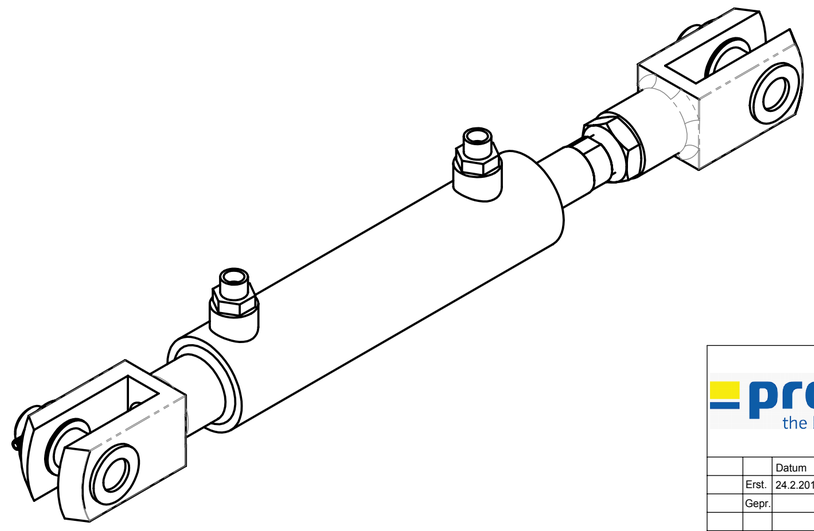

probst
the better solution

Bei Änderungen Rücksprache TB !

Gewicht: 7,8 kg

Schutzvermerk nach DIN 34 beachten!
Nachdruck nur mit unserer Genehmigung!

	Datum	Name
Erst.	24.2.2011	M.Kaltenbach
Gepr.		

Benennung
HD-Zylinder vormontiert für Bunkerklappe an Flächen-fertiger PP

WA:

Kunde:

Artikelnummer/Zeichnungsnummer
E41300106

Blatt 1 von 1

Zust. | Urspr. | Ers. f. | Ers. d.

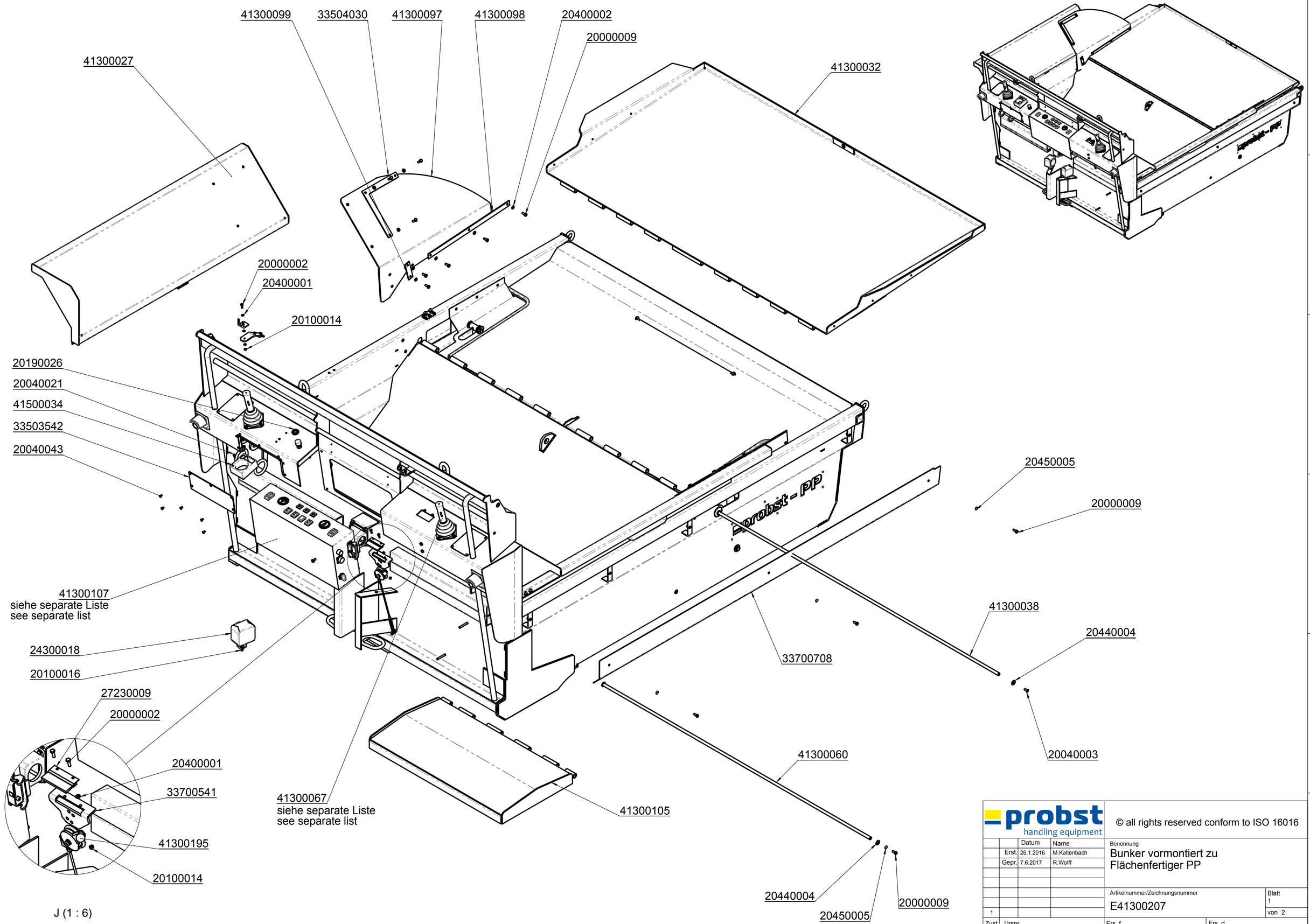

probst handling equipment

© all rights reserved conform to ISO 16016

		Datum	Name
	Erst.	26.1.2016	M.Kaltenbach
	Gepr.	7.6.2017	R.Wolff
1			

Zust. | Urspr. | Ers. f. | Ers. d.

Benennung
Bunker vormontiert zu Flächenfertiger PP

Artikelnummer/Zeichnungsnummer
E41300207

Blatt 1 von 2

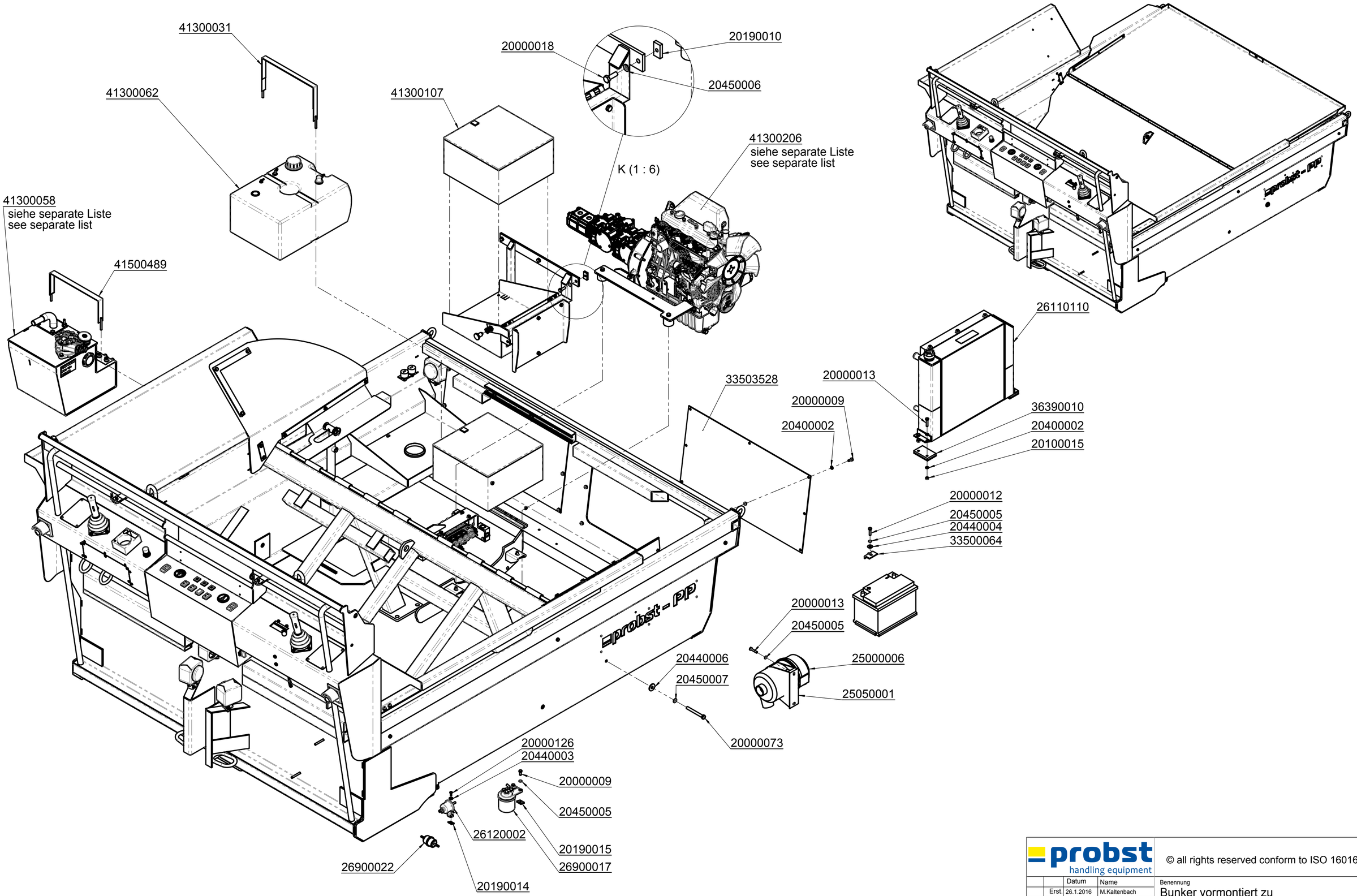

probst handling equipment

© all rights reserved conform to ISO 16016

		Datum	Name
	Erst.	26.1.2016	M.Kaltenbach
	Gepr.	7.6.2017	R.Wolff

Benennung
Bunker vormontiert zu Flächenfertiger PP

Artikelnummer/Zeichnungsnummer
E41300207

Blatt 2 von 2

1 | Zust. | Urspr. | Ers. f. | Ers. d.

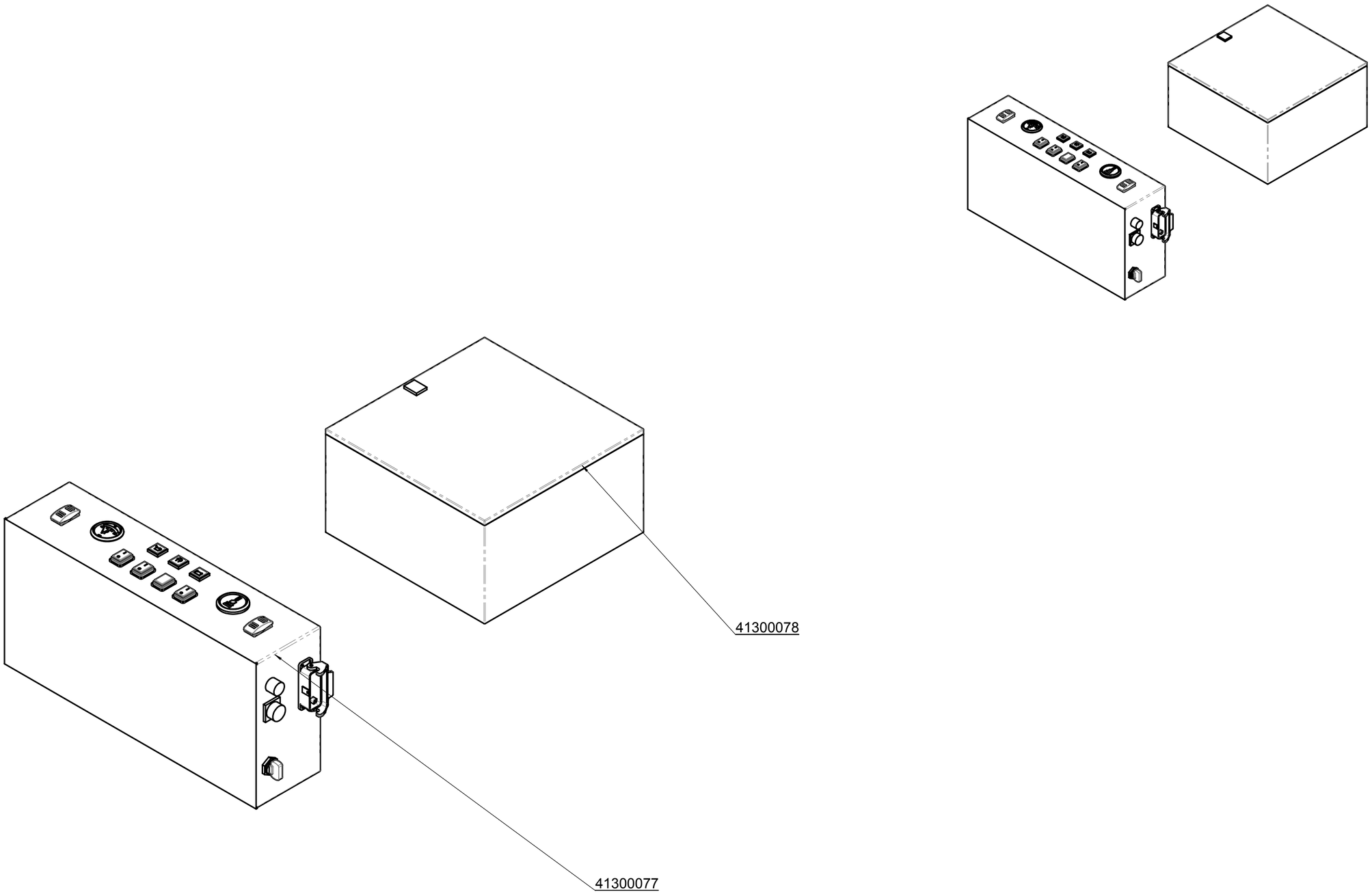

probst
the better solution

Bei Änderungen Rücksprache TB !

Gewicht: 33,2 kg

Schutzvermerk nach DIN 34 beachten!
Nachdruck nur mit unserer Genehmigung!

		Datum	Name
	Erst.	30.7.2014	M.Kaltenbach
	Gepr.	30.7.2014	M.Kaltenbach

Benennung
Komplette Elektrik zu Flächen-
fertiger PP
bestehend aus:

WA:

Kunde:

Zust. Urspr.

Artikelnummer/Zeichnungsnummer
E41300107

Blatt 1 von 1

Ers. f. Ers. d.

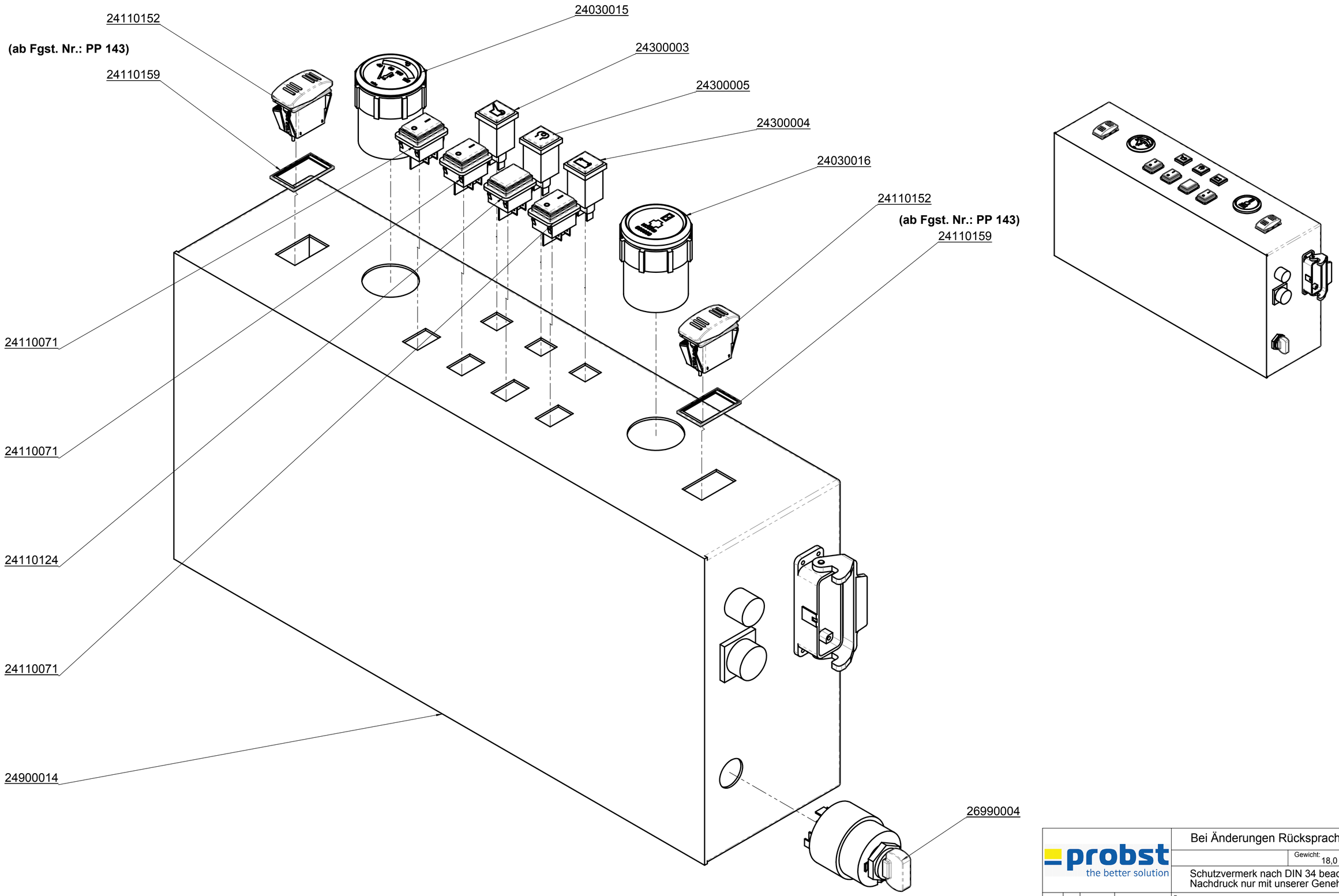

probst
the better solution

Bei Änderungen Rücksprache TB !

Gewicht: 18,0 kg

Schutzvermerk nach DIN 34 beachten!
Nachdruck nur mit unserer Genehmigung!

	Datum	Name
Erst.	31.8.2011	M.Kaltenbach
Gepr.		

Benennung
Haupschaltschrank an Bunker
(hinten für Flächenfertiger
PP)

WA:
Kunde:
1
Zust. Urspr.

Artikelnummer/Zeichnungsnummer
E41300077

Blatt 1 von 1

Ers. f. Ers. d.

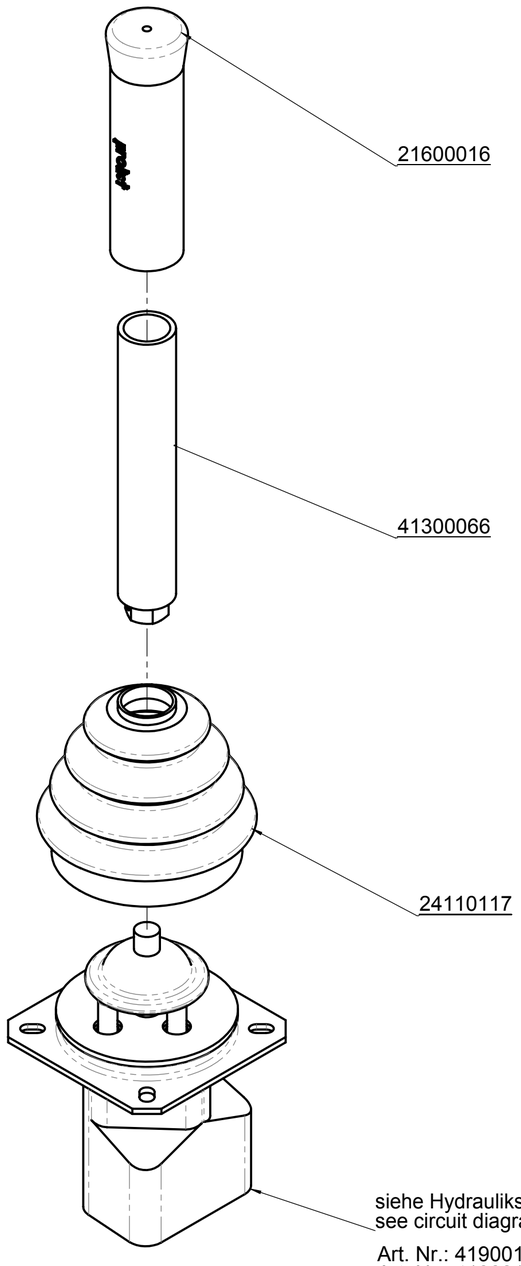

siehe Hydraulikschaltplan
see circuit diagramm

Art. Nr.: 41900119 (Standard PP)
Art. Nr.: 41900118 (PP mit Außenrüttler)

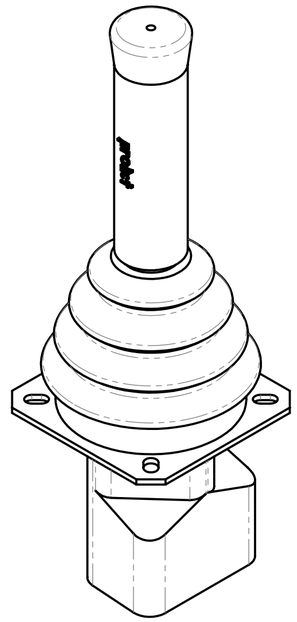

probst
the better solution

Bei Änderungen Rücksprache TB !

Gewicht: 4,2 kg

Schutzvermerk nach DIN 34 beachten!
Nachdruck nur mit unserer Genehmigung!

	Datum	Name
Erst.	25.2.2011	M.Kaltenbach
Gepr.		

Benennung
Vorsteuereinheit, vormontiert
für Flächenfertiger PP

WA:
Kunde:

Artikelnummer/Zeichnungsnummer
E41300067

Blatt 1 von 1

Zust. | Urspr. | Ers. f. | Ers. d.

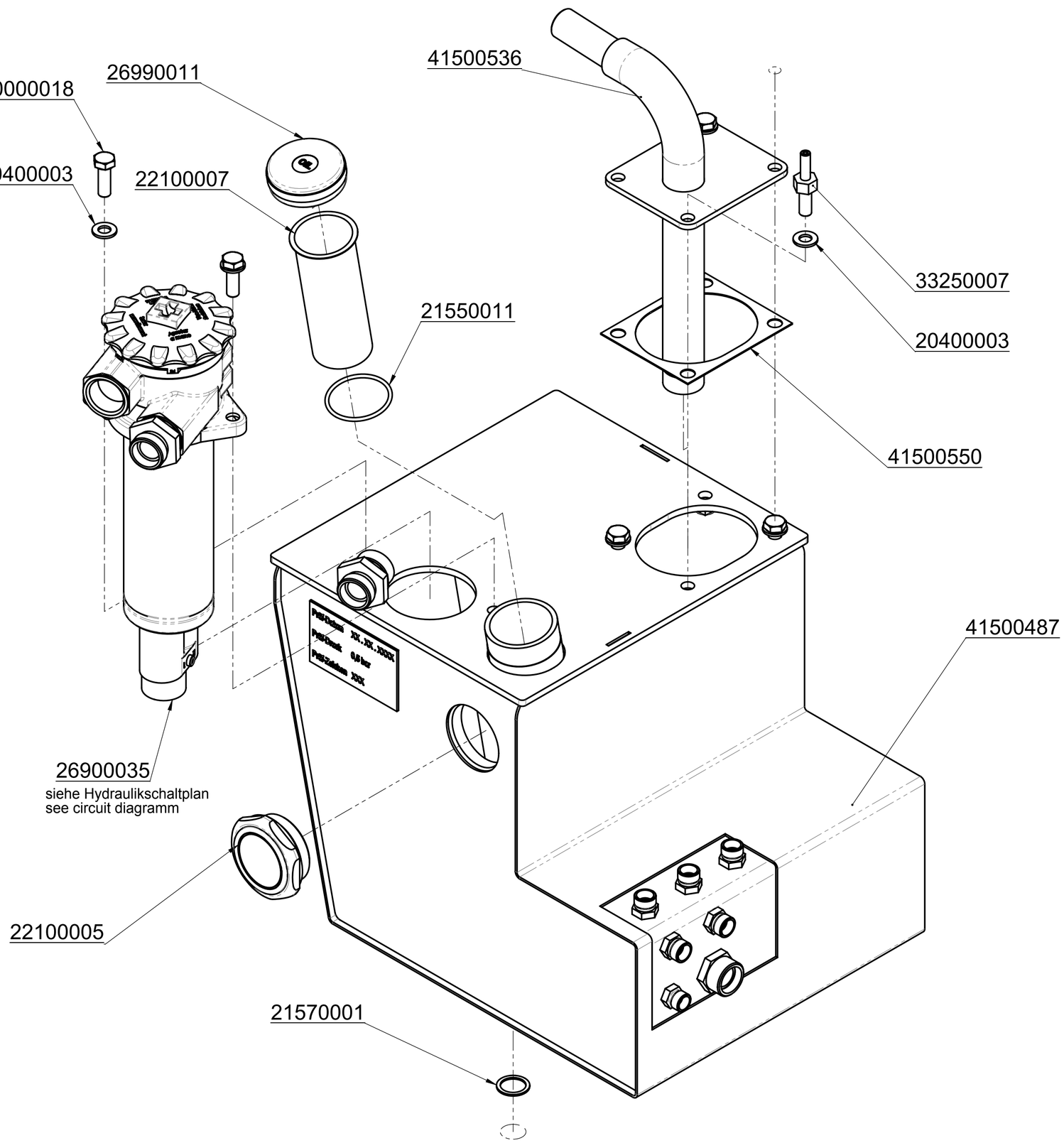

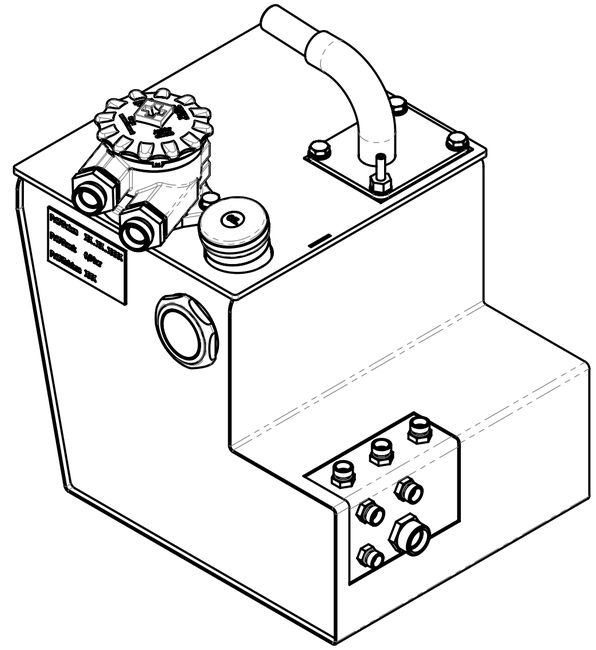

probst handling equipment

© all rights reserved conform to ISO 16016

		Datum	Name
	Erst.	30.8.2011	M.Kaltenbach
	Gepr.	18.7.2017	I.Krasnikov
1			

Benennung
Hydrauliktank,vormontiert,
für Flächenfertiger PP

Artikelnummer/Zeichnungsnummer
E41300058

Blatt 1 von 1

Zust. | Urspr. | Ers. f. | Ers. d.

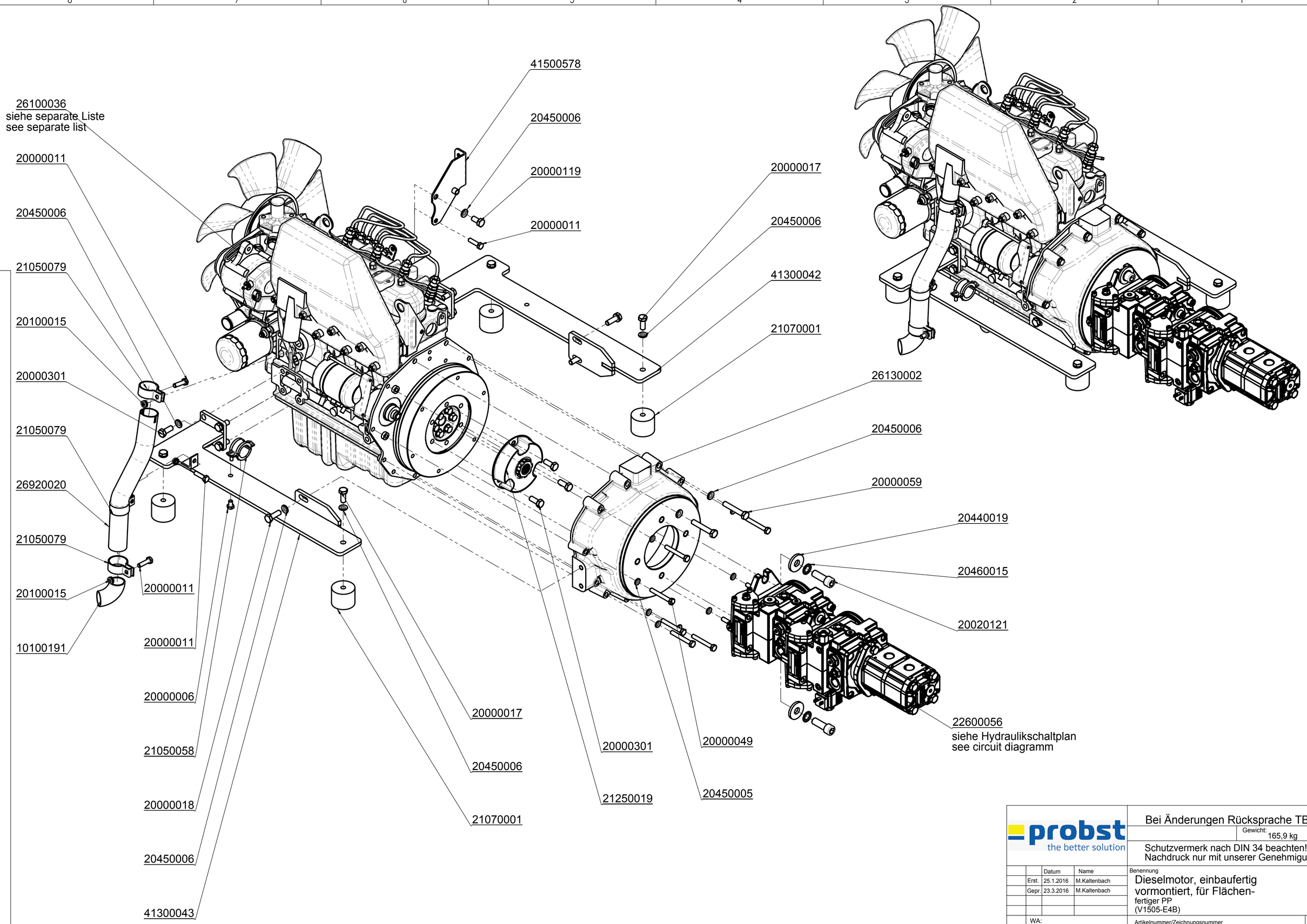

probst
the better solution

Bei Änderungen Rücksprache TB !

Gewicht: 165,9 kg

Schutzvermerk nach DIN 34 beachten!
Nachdruck nur mit unserer Genehmigung!

	Datum	Name
Erst.	25.1.2016	M.Kaltenbach
Gepr.	23.3.2016	M.Kaltenbach

Benennung
Dieselmotor, einbaufertig vormontiert, für Flächen-fertiger PP (V1505-E4B)

WA:

Kunde:

Artikelnummer/Zeichnungsnummer
E41300206

Blatt 1 von 1

Zust. | Urspr. | Ers. f. | Ers. d.

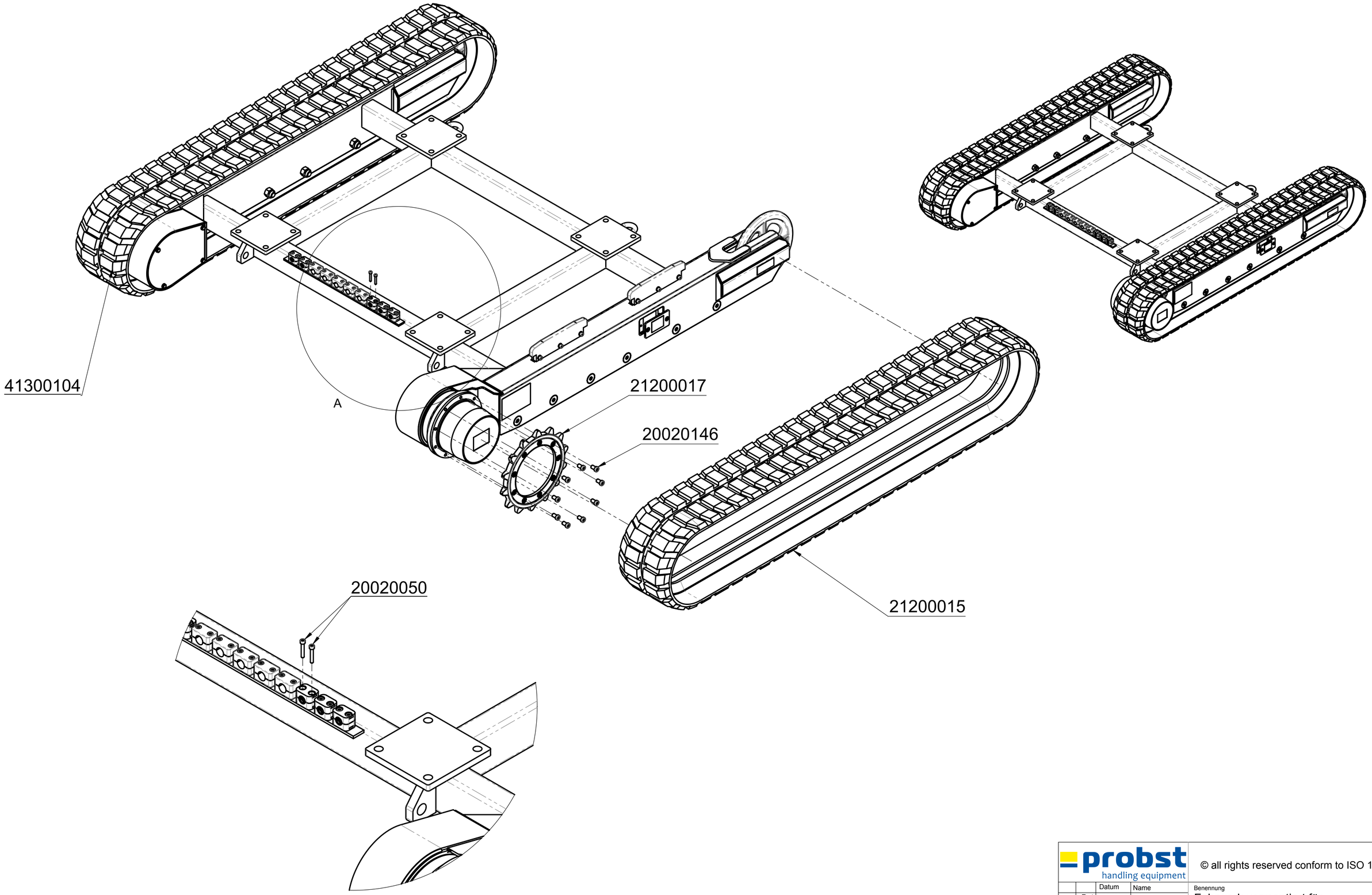

A (1 : 5)

probst handling equipment

© all rights reserved conform to ISO 16016

		Datum	Name
	Erst.	25.2.2011	M.Kaltenbach
	Gepr.	18.7.2017	I.Krasnikov
2			
1			
Zust.	Urspr.		

Benennung
Fahrwerk vormontiert für Flächenfertiger PP

Artikelnummer/Zeichnungsnummer
E41300026

Blatt 1 von 1

Ers. f.

Ers. d.